ATTACCHI SALDOBRASATI 97 z3	
MARCHIO CE	**CAT. I**

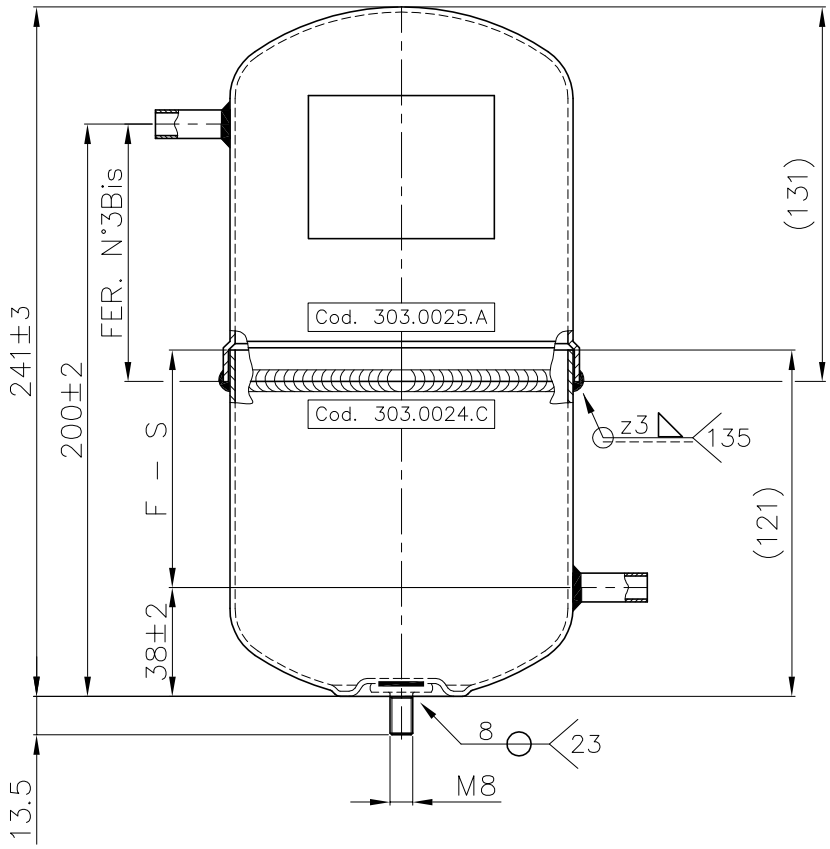

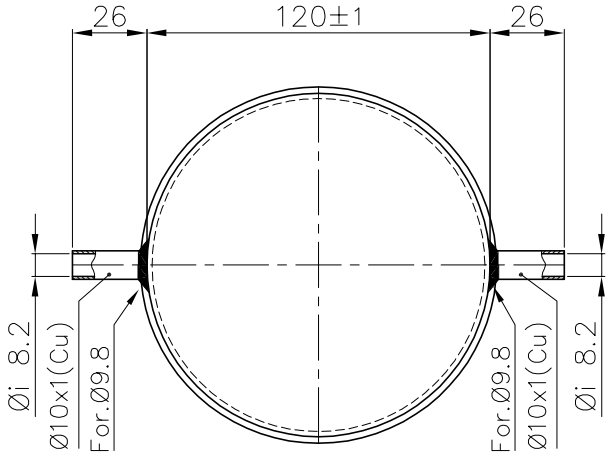

A TERMINI DELLE VIGENTI LEGGI SUI DIRITTI D'AUTORE,IL PRESENTE DISEGNO NON POTRA', ESSERE COPIATO,RIPRODOTTO O CONSEGNATO A TERZI ED A DITTE CONCORRENTI.

TOLLERANZE PER FORATURE ATTACCHI ±0.2

VERNICIATURA	colore NERO
RAL 9005	POLV. ☒ LIQ. ☐

FRIGOMEC S.p.A. LEGNAGO VERONA–Italy I–37048 CE

Tipo	RV–120X241			
Fabbricazione– Nr.				
Anno di fabbr.				
Gruppo Fluidi	2	/	Escluso	/
Categoria	I	/	Volume V:L	2.3
Temperatura TS–°C	–10	120	–50	120
Pres.max.consentita PS–bar:	33		24	
Pres. di collaudo PT–bar:	47.19			

DICHIARAZIONE DI CONFORMITA: 404.0401.A

2	1	IM	MODIFICHE	FIRMA	DATA

SOSTITUISCE				MATERIALE	SVILUPPO
SOSTITUITO				PED–97/23/CE	
Data 18/03/2013	Disegnato VENTURINI	Controllato CATTIVELLI	Approvato VIGNOLI	QUOTE SENZA INDICAZIONE DI TOLLERANZA SECONDO PROCEDURA INTERNA PR05	SCALA 1:1 / PROIEZIONE
Firme					

FRIGOMEC S.p.A.
COSTRUZIONE COMPONENTI REFRIGERAZIONE CONDIZIONAMENTO
S.PIETRO DI LEGNAGO (VR)
TEL. ++39 0442 629006
FAX. ++39 0442 629091
www.frigomec.com/Email: frigomec@tin.it

TIPO: RICEVITORE DI REFRIGERANTE A NORME PED – (CE)

MODELLO: Ø120X241

CODICE: 130.1417.A

FOGLIO 1/1