DORIN 100

1918 2018

A LEGEND IN PROGRESS

HI
SERIES

HFC/HFO APPLICATION
VARIABLE SPEED FOR INVERTER APPLICATION

HI11 RANGE

SEMI-HERMETIC MOTOR COMPRESSORS

MOTOCOMPRESSORI SEMIERMETICI
MOTO-COMPRESSEURS SEMI-HERMETIQUES
HALBHERMETISCHE VERDICHTER

Introduzione / Introduction / Introduction / Einführung 3

Gamma completa / Complete range / Gamma complete / Produktpalette 5

Limiti d'applicazione / Application limits / Champs d'application / Einsatzgrenzen 6

Prestazioni / Performances Data / Données de puissance / Leistungswerte 8

R134a 8
R450A 11
R513A 14
R452A 17
R449A / R448A 20
R407F / R407A 23
R404A / R507 26
R407C 29

Ingombri / Overall dimensions / Encombrements / Abmessungen 32

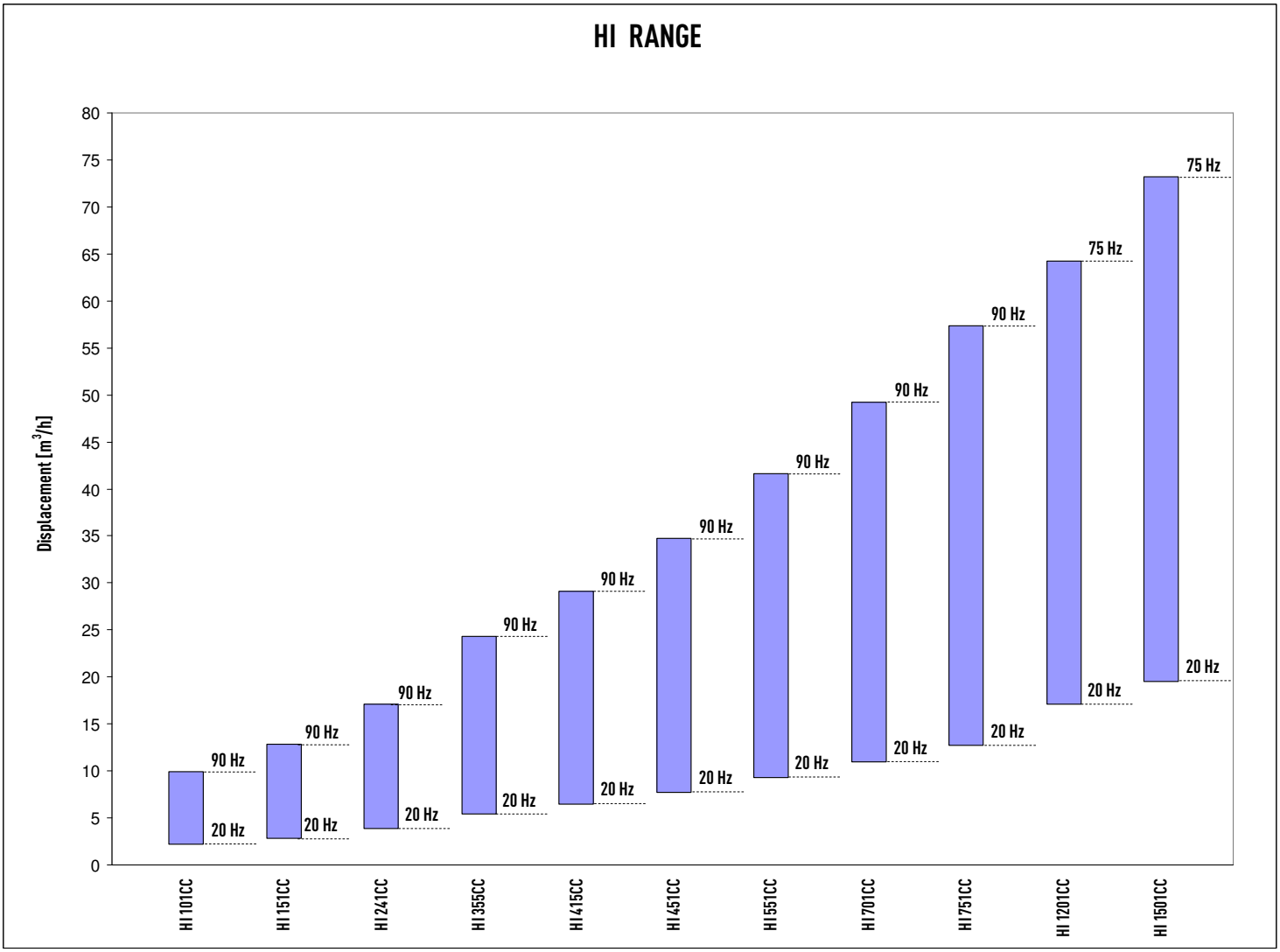

ASERCOM
ASSOCIATION OF EUROPEAN REFRIGERATION COMPONENT MANUFACTURERS

VANTAGGI NELL'IMPIEGO DELL'INVERTER

L'impiego di INVERTER associati a compressori per refrigerazione è ormai da tempo una tecnologia consolidata che presenta innumerevoli vantaggi rispetto alle soluzioni tradizionali.

I principali benefici che si hanno dall'impiego dell'INVERTER accoppiato ai compressori operanti nelle centrali frigorifere e nei sistemi di refrigerazione in generale, sono i seguenti:

• risparmio energetico derivante dal minore assorbimento dell'impianto;

• aumento di affidabilità dei compressori dovuto alla drastica diminuzione del numero di sequenze ON/OFF:

• sensibile riduzione nelle pendolazioni della pressione di aspirazione all'interno dell'impianto permettendo un innalzamento del punto di lavoro con una conseguente diminuzione del ΔT tra temperatura di evaporazione del gas refrigerante e temperatura di mantenimento dell'ambiente refrigerato;

• significativa riduzione della rumorosità nei periodi notturni grazie alla estrema modularità del carico.

I compressori per inverter della gamma HI possono lavorare con qualsiasi inverter presente sul mercato che sia conforme ai requisiti tecnici descritti nel nostro bollettino tecnico BT010.

Officine Mario Dorin, al fine di fornire una gamma sempre più completa di propri prodotti, ha inoltre sviluppato una serie di inverter dedicati a tutti i compressori della gamma HI. Gli inverter, di taglia ottimizzata in base al motore elettrico di ogni compressore, sono disponibili come accessorio su ogni compressore della gamma.

APPLICAZIONI

Le centrali frigorifere adibite al settore Supermarket rappresentano sicuramente una delle applicazioni che meglio si presta all'impiego della tecnologia con INVERTER.

INVERTER SYSTEMS ADVANTAGES

The use of INVERTER systems together with refrigeration compressors is nowadays a consolidated technology which shows several advantages.

The main benefits arising from the use of an INVERTER coupled with compressors working into refrigeration units and in refrigeration systems generally speaking, are:

• energy savings since the system will absorb less energy;

• increase in compressors reliability thanks to the significant decrease of compressors startups:

• big reduction of the time by which the system runs in transient conditions, especially in terms of suction pressure. This can make the installer able to design an evaporator with lower mean ΔT between the ambient of the cold room and the refrigerant;

• noise reduction also during the nights, thanks to the extremely high system flexibility.

The compressor belonging to HI range, dedicated to be used under frequency variation, can work with whatever inverter which is in compliance with technical requirements indicated in out technical bulletin BT010.

Officine Mario Dorin, in order to supply the most complete range of products, has developed a range of inverter dedicated to all the compressors of HI range. The inverter are optimized on the basis of the electrical motor size of each compressor, and they are available as accessory for the whole range.

APPLICATIONS

Supermarket refrigeration systems seem to be one of the best field of use for INVERTER applications.

AVANTAGES DUS A L'EMPLOI D'UN APPAREIL CONVERTISSEUR DE FRÉQUENCE

L'emploi d'appareils convertisseur de fréquence associés à des compresseurs pour la réfrigération est une technologie consolidée qui présente beaucoup de avantages.

Les principaux avantages dont on bénéficie en utilisant un appareil convertisseur de fréquence associé aux compresseurs fonctionnant dans les centrales et systèmes de réfrigération en général, sont les suivants :

économie d'énergie dérivant d'une absorption moins importante de l'installation,

• une fiabilité plus importante des compresseurs en raison de la baisse draconienne du nombre de séquences ON/OFF:

• réduction significative de la variation de la pression d'aspiration dans l'installation permettant l'élévation du point de travail avec pour conséquence une diminution du ΔT entre la température d'évaporation du gaz réfrigérant et la température du maintien de l'ambiance réfrigérée;

• réduction significative du bruit dans la nuit, en raison de l'extrême modularité de la charge.

Les compresseurs de la gamme HI peuvent travailler avec tous les convertisseurs de fréquence conformes aux spécifications techniques décrit dans notre bulletin technique BT010.

Officine Mario Dorin, afin de fournir une gamme la plus complète de produit, a développé des convertisseurs de fréquence dédiés aux compresseurs de la gamme HI. Les convertisseurs, de taille optimisée sur la base du moteur électrique de chaque compresseur, sont disponibles comme accessoire sur tous le compresseurs de la gamma HI.

APPLICATIONS

Les centrales frigorifiques utilisée pour le secteur de supermarché est certainement l'une des meilleures applications qui se prête à l'utilisation de la technologie avec convertisseur de fréquence.

VORTEILE DER VERWENDUNG EINES WECHSELRICHTERS

Die Verwendung von Wechselrichter-Systemen kombiniert mit Kälteverdichtern ist heutzutage eine bewährte Technologie, die mehrfach nutzen bringt.

Die wichtigsten Vorteile von gekoppelten Frequenzumrichtern mit Verdichtern in Kühlsystemen sind:

• Energieeinsparung durch geringere Energieaufnahme

• Erhöhte Zuverlässigkeit von Verdichtern durch deutlich reduzierte Verdichter-Starts

• deutlich reduzierte Zeit des Systems in transienten Bedingungen, insbesondere im Hinblick auf Saugdruck. Das ermöglicht es dem Installateur einen Verdampfer mit niedrigerem mittleren ΔT zwischen Kühlraum- und Kältemitteltemperatur einzusetzen.

• Geringerer Geräuschpegel, auch nachts, aufgrund beträchtlicher Flexibilität des Systems.

Die Verdichter der HI-Baureihe, für den Einsatz mit Frequenzumrichter optimiert, können mit allen Wechselrichter kombiniert werden, die mit den technischen Anforderungen im Technischen Bulletin BT010 übereinstimmen.

Um eine möglichst vollständige Produktpalette zu bieten hat Officine Mario Dorin eine neue Wechselrichter-Serie passend zu den Verdichtern der HI-Baureihe entwickelt. Die Wechselrichter sind entsprechend den Verdichter-Motorgrößen optimiert und sind als Zubehör für die ganze Baureihe erhältlich.

ANWENDUNGEN

Supermarkt-Kälteanlagen scheinen mit am besten geeignet für Wechselrichter-Anwendungen.

Per esempio è stato recentemente effettuato un paragone relativo al funzionamento di un impianto frigorifero per Supermercati operante con e senza INVERTER. L'impianto era costituito da due centrali, una di media temperatura (denominata TN) ed una di bassa temperatura (denominata BT), entrambe equipaggiate con compressori DORIN. I risultati sono riportati nelle pagine seguenti.

I grafici e la tabella seguenti, mostrano i vantaggi cui inizialmente si faceva riferimento, ovvero:

• risparmio energetico

• aumento dell'affidabilità dei compressori

• diminuzione dei transitori dell'impianto

• riduzione della rumorosità

For instance it has been recently led a comparison between the behavior and performances of a system running without INVERTER first and then using such a device. The system was made of two different sub-systems; the first one for low temperature (called BT), the second one for medium temperature (called TN), both equipped with DORIN compressors. Here follow the test results.

Taking a look to those results it can be understood how the aforesaid advantages have been achieved, that's to say:

• energy savings

• compressors reliability increase

• transient timeframes reductions

• noise reduction

Par exemple, on a récemment fait une comparaison sur le fonctionnement d'un système réfrigérateur pour les Supermarchés fonctionnant avec ou sans convertisseur de fréquence. Le système se compose de deux centrales, une de moyenne température (appelée TN) et une de basse température (dénommé BT), tous deux équipés de compresseurs Dorin. Les résultats sont présentés dans les pages suivantes.

Les graphiques et le tableau suivant, montrent clairement comment ils ont acquis les avantages qui l'a initialement visée, c'est-à-dire:

• les économies d'énergie

• l'augmentation de la fiabilité des compresseurs

• la réduction des transitoires du système

• la réduction du niveau sonore

Beispielsweise wurde kürzlich ein Vergleich durchgeführt zwischen Verhalten und Leistungen eines Systems ohne/mit Frequenzumrichter. Das System besteht aus zwei Anlagen, eine mit mittlerer Temperatur (TN genannt) und eine mit tiefer Temperatur (BT genannt), beide mit Dorin Verdichtern. Nachfolgend die Ergebnisse.

Folgende Grafiken und Tabelle zeigen deutlich die Vorteile:

• Energieeinsparungen

• Verdichter zuverlässiger

• Kürzere Übergangszeiten

• Geringere Lärmpegel

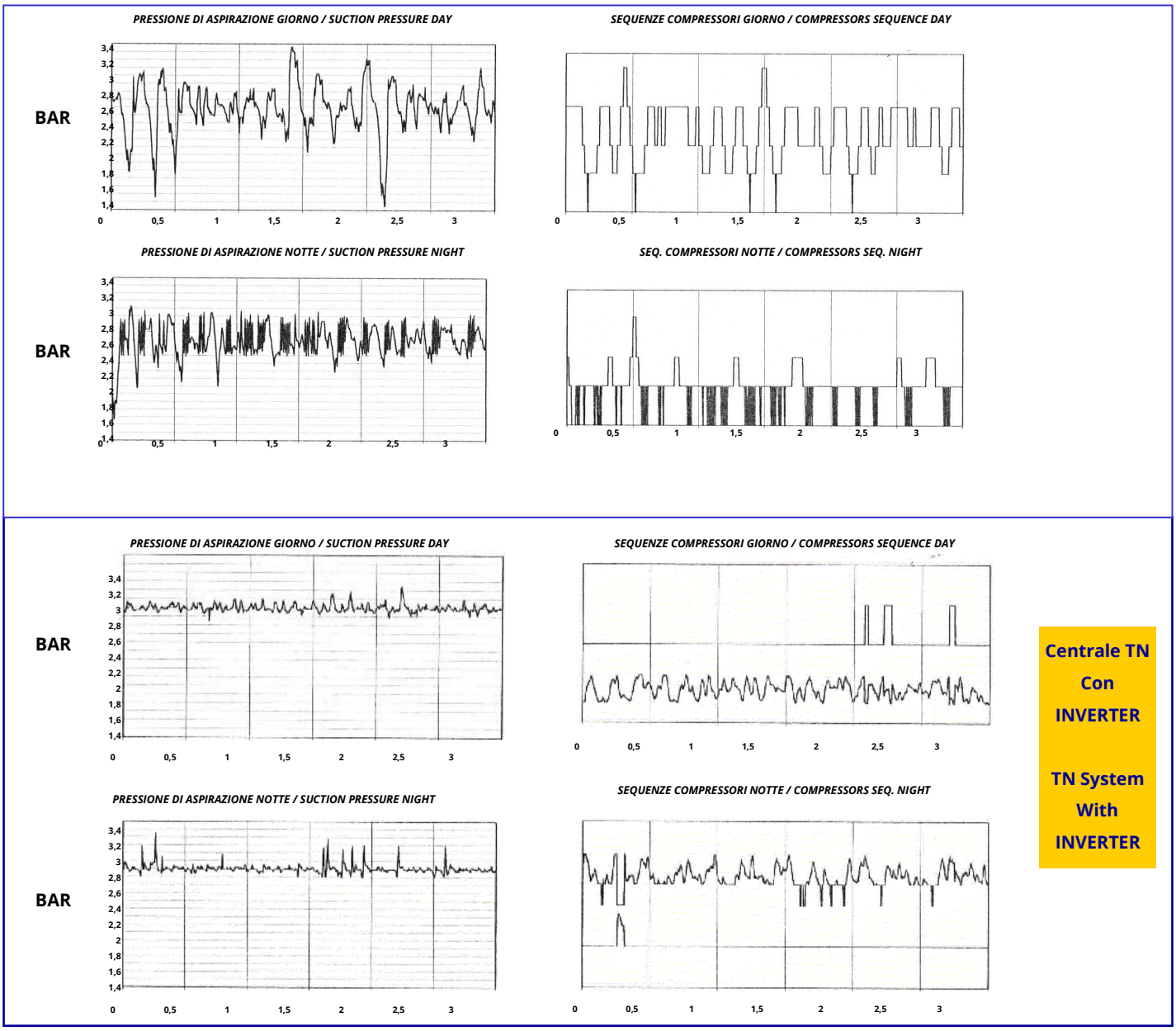

Prova / Test Number	Centrale / System	Periodo / Timeframe	Inverter	kWhr assorbiti / absorbed kwhr	N° ON - OFF
1	MT	21/01 - 25/01	NO	1647	876
2	MT	28/01 -01/02	YES	1404	108

LA GAMMA HI

OFFICINE MARIO DORIN, visti i vantaggi dell'utilizzo degli inverter, ha sviluppato una serie di compressori semiermetici dedicati a lavorare a frequenza variabile. Grazie ad uno specifico progetto delle parti rotanti, tali compressori sono in grado di operare in un campo di frequenze estremamente ampio, che varia **da 20Hz a 90Hz***.

I compressori **HI** rappresentano un'evoluzione degli ormai collaudati e apprezzati compressori della serie H, mantenendone i principali vantaggi, ovvero: elevati valori di *C.O.P.,* riduzione dei fenomeni vibratori, riduzione delle pulsazioni di pressione del gas, scatola attacchi elettrici tipo *IP65*, protezione termica del motore, possibilità di funzionamento in parallelo.

In più tali macchine dispongono delle seguenti peculiarità tecniche:

- **motore elettrico specifico per INVERTER**
- **capacità di funzionamento da 20Hz a 90Hz* grazie ad uno specifico accumulatore cinetico (PATENT PENDING)**
- **INVERTER DEDICATO OPTIONAL**

HI COMPRESSORS RANGE

Since INVERTER applications show significant advantages, OFFICNE MARIO DORIN has developed a range of compressors suitable to be coupled with INVERTERS. Thanks to a specific design of moving parts, those compressors are capable to work **from 20Hz to 90Hz***.

HI compressors represent an evolution of appreciated and well known compressors of H range, keeping also their advantages: high *C.O.P.* values, extremely low vibration phenomena, reduction of pressure pulsation phenomena, *IP65* electric box, motor thermal protection, parallel connection capability.

Additionally those compressors are equipped with:

- **electric motor specifically designed for INVERTER**
- **capability of working from 20Hz and 90Hz* thanks to a specific kinetic accumulator (PATENT PENDING)**
- **DEDICATED INVERTER OPTIONAL**

LA GAMME HI

Compte tenu de l'incontestable avantage de ce type de technologie, OFFICINE MARO DORIN a élaboré une gamme de compresseurs semi-hermétiques parfaitement adaptés pour travailler avec les convertisseurs de fréquence. Merci à un projet spécial des parties roulants, les compresseurs sont capables de fonctionner dans une très large gamme de fréquences, qui varie **de 20Hz à 90Hz***.

Ces compresseurs représentent un évolution des compresseurs testés et appréciés de la série H, tout en conservant leurs avantages, c'est-à-dire: des valeurs élevées de C.O.P., réduction des phénomènes vibratoires, la réduction des régimes pulsatoires, boîtiers électriques IP65, protection thermique du moteur, possibilité de fonctionnement en parallèle.

En outre, ces compresseurs ont:

- **moteur électrique spécifique pour convertisseur de fréquence**
- **capacité d'opérer à partir de 20Hz à 90Hz* grâce à un accumulateur cinétique (PATENT PENDING)**
- **CONVERTITEUR DE FREQUENCE DEDIE OPTIONNEL**

HI BAUREIHE

Angesichts der Vorteile der Verwendung von Wechselrichtern entwickelte OFFICINE MARIO DORIN halbhermetische Verdichter optimiert für die Kombination mit Frequenzumrichtern. Dank der spezifischen Gestaltung von beweglichen Teilen sind diese Verdichter geeignet für einen extrem breiten Frequenzbereich von **20 Hz bis 90 Hz.**

HI Verdichter, weiterentwickelt auf Basis der inzwischen bekannten und geschätzten Verdichter der H-Serie, behalten die wichtigsten Vorteile wie hohen C.O.P., äußerst geringe Vibration, reduzierte Pulsation, IP65 elektrischen Anschlusskasten, thermischen Motorschutz und Möglichkeit des Parallelbetriebs.

Darüber hinaus haben solche Maschinen folgende technische Merkmale:

- **Elektromotor speziell für Frequenzumrichter**
- **den Betrieb von 20Hz bis 90Hz* mit einem „kinetischen Akkumulator (PATENT ANGEMELDET)**
- **OPTIONAL SPEZIELLE FREQUENZUMRICHTER**

Serie Range Serie Serie	Modello Model Modèle Typ	Cilindri Cylinders Cylindres Zylinder	Volume spost. - Displacement Volume bal. - Fördervolumen			FLA[1]		LRA[2]		Caratteristiche tecniche - Technical characteristics Caractéristiques techniques - Technische daten			
			20Hz	50Hz	90Hz	230V 50Hz delta	400V 75Hz DOL	230V 50Hz delta	400V 75Hz DOL	Carica olio Oil charge Charge huile Ölfullung	Aspirazione Suction Aspiration Saugventil	Scarico Discharge Refoulement Druckventil	Peso netto Net weight Poids net Nettogewicht
			[m³/h]	[m³/h]	[m³/h]	[A]	[A]	[A]	[A]	[kg]	SL [mm]	DL [mm]	[kg]
HI11	HI 101CC	2	2,21	5,53	9,95	5,0	---	24,0	---	1,0	18s	12s	43
	HI 151CC	2	2,84	7,10	12,78	5,9	---	27,0	---	1,0	18s	16s	44
	HI 241CC	2	3,81	9,52	17,14	12,6	---	55	---	1,0	22s	16s	50
HI33	HI 355CC	4	5,40	13,50	24,30	18,1	---	92	---	1,8	28s	18s	77
	HI 415CC	4	6,48	16,19	29,14	18,1	---	109	---	1,8	28s	18s	77
HI35	HI 451CC	4	7,72	19,29	34,72	22,5	---	109	---	2,0	28s	22s	93
	HI 551CC	4	9,25	23,13	41,63	22,5	---	109	---	2,0	35s	22s	93
	HI 701CC	4	10,93	27,33	49,19	29,0	---	149	---	2,0	35s	28s	93
	HI 751CC	4	12,75	31,88	57,38	29,0	---	149	---	2,0	35s	28s	93
HI41	HI 1201CC *	4	17,12	42,81	64,22	---	41,0	---	171	2,5	42s	35s	132
	HI 1501CC *	4	19,53	48,82	73,23	---	45,0	---	177	2,5	42s	35s	140

*** - massima frequenza ammissibile / max allowable frequency / fréquence max admissible / max zulässige Frequenz = 75Hz**

1 – max corrente di funzionamento / max operating current / max intensité de fonctionnement / max Betriebsstrom

2 – corrente a rotore bloccato / locked rotor current / courant à rotor bloqué / Anlaufstrom

B Applicazione standard
C Ventilatore su testa oppure max surrisc. 20K

B Normal operation
C Head cooling fan or max superheating 20K

B Application standard
C Avec ventilateur de culasse ou max surchauffe 20K

B Standard Einsatz
C Zylinderkopfkühlung oder Sauggasüberhitzung 20K max

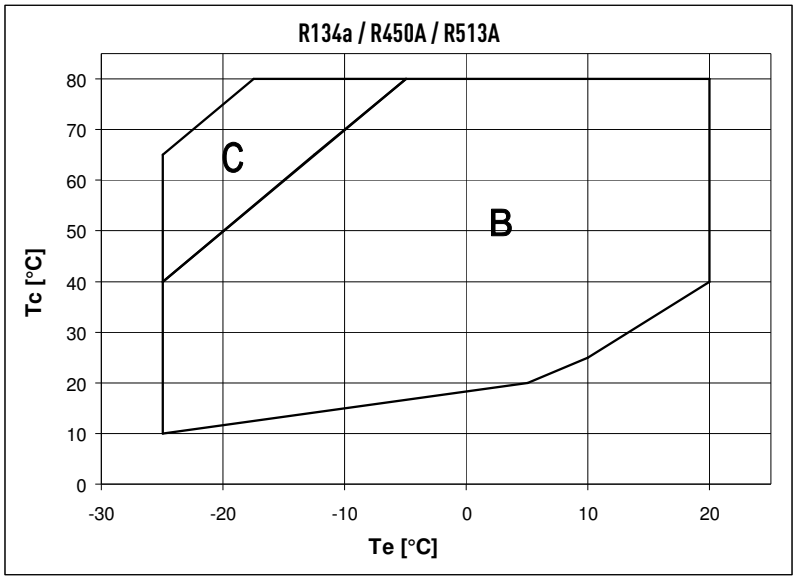

B Applicazione standard
C Ventilatore su testa oppure max surrisc. 20K

B Normal operation
C Head cooling fan or max superheating 20K

B Application standard
C Avec ventilateur de culasse ou max surchauffe 20K

B Standard Einsatz
C Zylinderkopfkühlung oder Sauggasüberhitzung 20K max

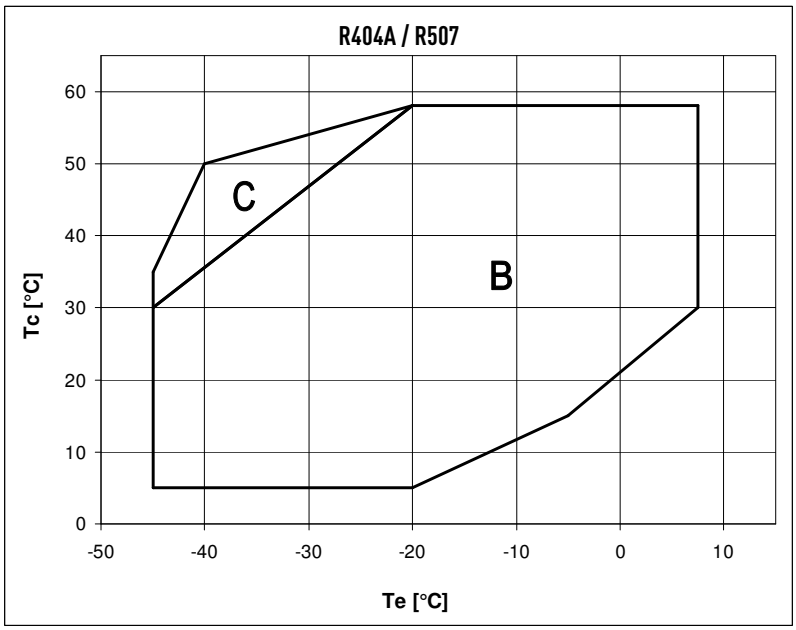

B Applicazione standard
C Ventilatore su testa oppure max surrisc. 20K

B Normal operation
C Head cooling fan or max superheating 20K

B Application standard
C Avec ventilateur de culasse ou max surchauffe 20K

B Standard Einsatz
C Zylinderkopfkühlung oder Sauggasüberhitzung 20K max

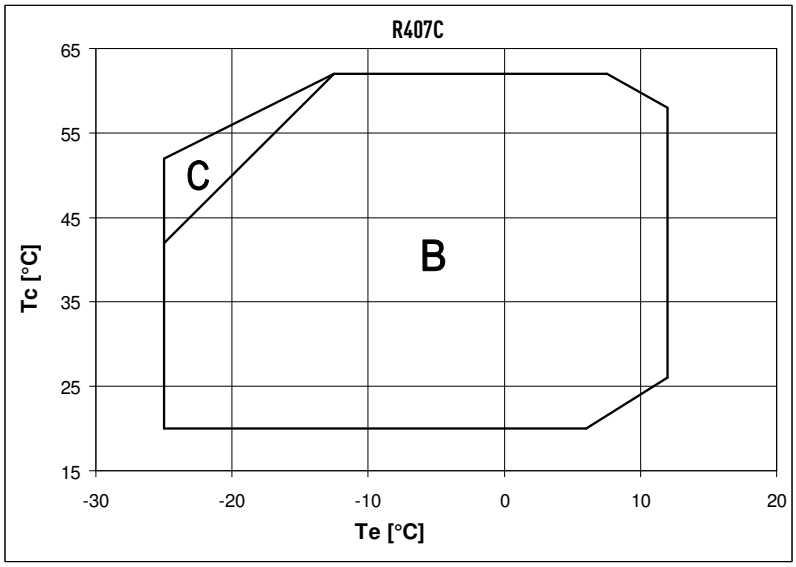

Per individuare gli esatti limiti di funzionamento di ogni singolo modello riferirsi al software di selezione Dorin

In order to define the exact operating limits for each model, refer to Dorin selection software

Afin de définir les limites d'utilisation exacte de chaque modèle, voir le software de sélection Dorin

Die Festlegung der genauen Grenzen des Betriebsbereichs für jedes Modell finden Sie in der Dorin Software-Auswahl

B Applicazione standard
C Ventilatore su testa oppure max surrisc. 20K

B Normal operation
C Head cooling fan or max superheating 20K

B Application standard
C Avec ventilateur de culasse ou max surchauffe 20K

B Standard Einsatz
C Zylinderkopfkühlung oder Sauggasüberhitzung 20K max

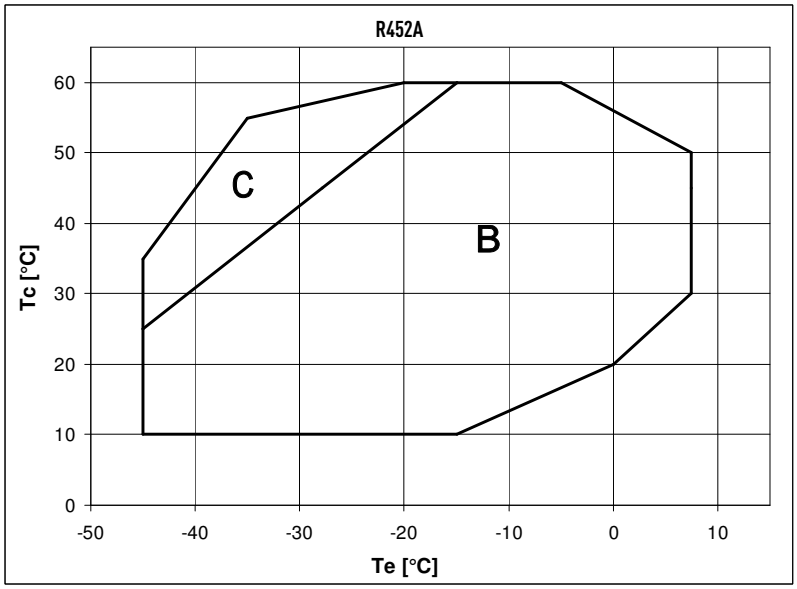

B Applicazione standard
C Ventilatore su testa oppure max surrisc. 20K
D Ventilatore su testa + max surrisc. 20K

B Normal operation
C Head cooling fan or max superheating 20K
D D = Head cooling fan + max superheating 20K

B Application standard
C Avec ventilateur de culasse ou max surchauffe 20K
D Ventilateur de culasse + max surchauffe 20K

B Standard Einsatz
C Zylinderkopfkühlung oder Sauggasüberhitzung 20K max
D Zylinderkopfkühlung + Sauggasüberhitzung 20K max

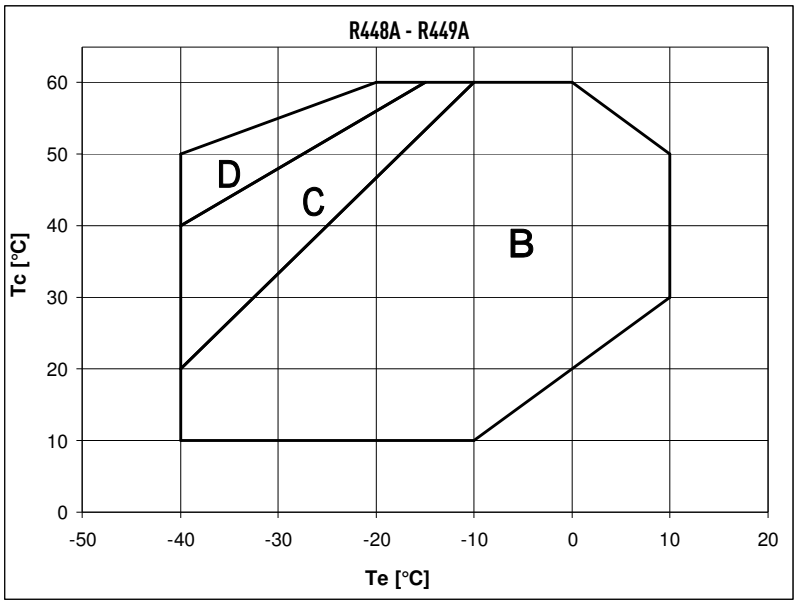

B Applicazione standard
C Ventilatore su testa oppure max surrisc. 20K
D Ventilatore su testa + max surrisc. 30K
E Ventilatore su testa + max surrisc. 20K

B Normal operation
C Head cooling fan or max superheating 20K
D D = Head cooling fan + max superheating 30K
E E = Head cooling fan + max superheating 20K

B Application standard
C Avec ventilateur de culasse ou max surchauffe 20K
D Ventilateur de culasse + max surchauffe 30K
E Ventilateur de culasse + max surchauffe 20K

B Standard Einsatz
C Zylinderkopfkühlung oder Sauggasüberhitzung 20K max
D Zylinderkopfkühlung + Sauggasüberhitzung 30K max
E Zylinderkopfkühlung + Sauggasüberhitzung 20K max

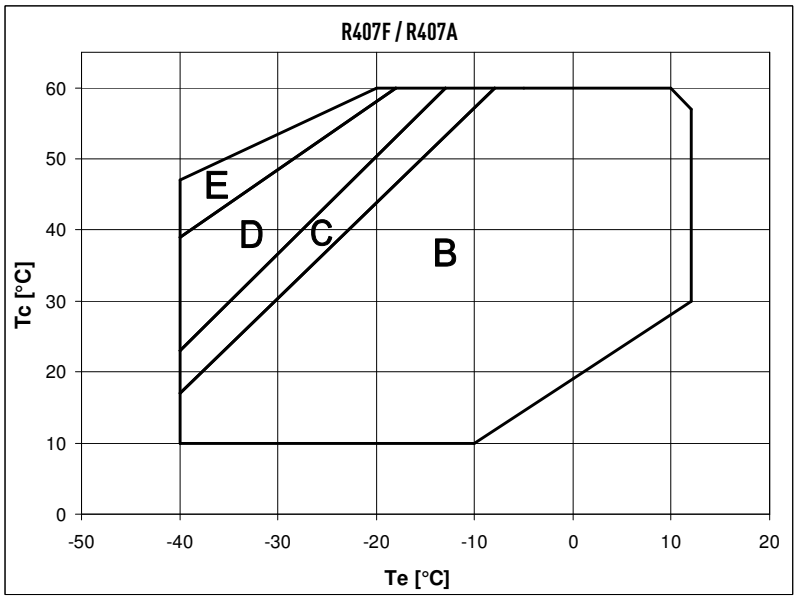

Per individuare gli esatti limiti di funzionamento di ogni singolo modello riferirsi al software di selezione Dorin

In order to define the exact operating limits for each model, refer to Dorin selection software

Afin de définir les limites d'utilisation exacte de chaque modèle, voir le software de sélection Dorin

Die Festlegung der genauen Grenzen des Betriebsbereichs für jedes Modell finden Sie in der Dorin Software-Auswahl

R134a

Serie Range Serie Serie	Modello Model Modèle Typ	Temp. Cond. Cond. Temp. Temp. Cond. Kond. Temp. [°C]	Freq. Freq. Fréq. Freq. [Hz]		Q [W]	Capacità frigorifera Refrigerating capacity Puissance frigorifique Kälteleistung			P [kW]	Potenza assorbita Power input Puissance absorbée Leistungsaufnahme			
					Temperatura evaporazione / Evaporating temperature Température d'évaporation / Verdampfungstemperatur [°C]								
					+20	+15	+10	+5	0	-5	-10	-15	-20
HI11	HI101CC	35	20	Q		1840	1530	1260	1020	810	630	480	360
				P		0,39	0,38	0,37	0,35	0,32	0,30	0,27	0,24
			35	Q		3460	2880	2360	1910	1530	1190	905	675
				P		0,64	0,63	0,60	0,57	0,53	0,49	0,44	0,39
			50	Q		4980	4140	3400	2750	2190	1710	1310	970
				P		0,9	0,88	0,84	0,8	0,74	0,68	0,61	0,55
			70	Q		6860	5710	4690	3800	3020	2360	1800	1340
				P		1,24	1,21	1,16	1,10	1,03	0,94	0,85	0,75
			90	Q		8310	6910	5670	4590	3660	2860	2180	1620
				P		1,60	1,56	1,51	1,42	1,33	1,22	1,10	0,97
		45	20	Q	1880	1580	1300	1070	855	675	520	390	280
				P	0,49	0,47	0,45	0,42	0,39	0,35	0,32	0,28	0,24
			35	Q	3540	2970	2460	2010	1610	1280	980	735	530
				P	0,80	0,77	0,73	0,69	0,63	0,58	0,52	0,46	0,40
			50	Q	5100	4270	3540	2890	2320	1830	1420	1060	765
				P	1,12	1,08	1,02	0,96	0,89	0,81	0,72	0,64	0,56
			70	Q	7030	5880	4870	3980	3200	2530	1950	1460	1050
				P	1,55	1,49	1,42	1,32	1,22	1,11	1,00	0,88	0,77
			90	Q	8510	7120	5900	4820	3870	3060	2360	1770	1270
				P	2,01	1,93	1,83	1,71	1,58	1,44	1,29	1,14	0,99
	HI151CC	35	20	Q		2440	2020	1640	1320	1040	810	615	455
				P		0,51	0,49	0,47	0,44	0,41	0,38	0,34	0,30
			35	Q		4600	3800	3100	2490	1970	1530	1160	860
				P		0,84	0,81	0,77	0,72	0,67	0,61	0,56	0,49
			50	Q		6620	5470	4460	3580	2830	2200	1670	1240
				P		1,17	1,13	1,08	1,01	0,94	0,86	0,78	0,69
			70	Q		9120	7530	6140	4930	3900	3020	2300	1700
				P		1,62	1,56	1,49	1,40	1,30	1,19	1,07	0,96
			90	Q		11040	9120	7430	5970	4720	3660	2780	2060
				P		2,10	2,02	1,93	1,81	1,68	1,54	1,39	1,24
		45	20	Q	2510	2080	1710	1390	1110	870	670	500	365
				P	0,65	0,61	0,58	0,54	0,49	0,45	0,40	0,35	0,31
			35	Q	4720	3930	3230	2620	2090	1640	1260	940	685
				P	1,06	1,00	0,94	0,88	0,80	0,73	0,65	0,58	0,51
			50	Q	6800	5650	4650	3770	3010	2360	1810	1360	985
				P	1,48	1,41	1,32	1,23	1,13	1,02	0,92	0,81	0,71
			70	Q	9370	7790	6400	5190	4140	3250	2500	1870	1360
				P	2,04	1,94	1,82	1,69	1,55	1,41	1,27	1,12	0,98
			90	Q	11340	9430	7750	6280	5010	3930	3020	2260	1650
				P	2,65	2,51	2,36	2,19	2,01	1,82	1,64	1,45	1,27
	HI241CC	35	20	Q		3340	2770	2270	1840	1460	1140	870	650
				P		0,62	0,64	0,64	0,61	0,58	0,53	0,47	0,41
			35	Q		6290	5230	4280	3460	2750	2150	1640	1220
				P		1,02	1,05	1,04	1,00	0,94	0,86	0,77	0,67
			50	Q		9060	7520	6170	4980	3960	3090	2360	1760
				P		1,43	1,47	1,46	1,40	1,32	1,20	1,07	0,93
			70	Q		12480	10370	8500	6870	5460	4260	3250	2420
				P		1,97	2,02	2,01	1,94	1,82	1,66	1,48	1,29
			90	Q		15110	12550	10290	8310	6610	5160	3940	2930
				P		2,55	2,62	2,60	2,51	2,35	2,15	1,92	1,67
		45	20	Q	3460	2890	2390	1950	1570	1230	950	715	520
				P	0,81	0,81	0,79	0,75	0,69	0,63	0,56	0,49	0,42
			35	Q	6520	5450	4510	3670	2950	2330	1790	1350	980
				P	1,32	1,32	1,28	1,22	1,14	1,03	0,92	0,80	0,68
			50	Q	9390	7850	6480	5290	4240	3350	2580	1940	1410
				P	1,84	1,85	1,80	1,71	1,59	1,45	1,29	1,12	0,96
			70	Q	12940	10810	8940	7290	5850	4610	3550	2670	1940
				P	2,55	2,55	2,48	2,36	2,19	2,00	1,78	1,55	1,32
			90	Q	15660	13090	10820	8820	7080	5580	4300	3230	2350
				P	3,30	3,30	3,21	3,06	2,84	2,58	2,30	2,00	1,71
HI33	HI355CC	35	20	Q		4700	3910	3210	2600	2080	1640	1270	965
				P		0,90	0,87	0,83	0,78	0,72	0,65	0,59	0,52
			35	Q		8870	7360	6050	4900	3920	3090	2390	1820
				P		1,47	1,42	1,35	1,27	1,17	1,07	0,96	0,85
			50	Q		12770	10600	8700	7060	5650	4450	3440	2620
				P		2,06	1,99	1,89	1,78	1,64	1,50	1,35	1,20
			70	Q		17600	14610	12000	9730	7780	6130	4740	3600
				P		2,85	2,75	2,61	2,45	2,27	2,06	1,86	1,65
			90	Q		21300	17690	14520	11780	9420	7420	5740	4360
				P		3,68	3,56	3,38	3,17	2,93	2,67	2,41	2,14
		45	20	Q	4950	4140	3430	2810	2270	1810	1410	1080	805
				P	1,11	1,06	1,01	0,94	0,87	0,79	0,71	0,63	0,56
			35	Q	9340	7810	6470	5290	4280	3400	2660	2040	1520
				P	1,82	1,74	1,65	1,54	1,42	1,29	1,16	1,03	0,91
			50	Q	13450	11250	9310	7620	6160	4900	3830	2940	2190
				P	2,55	2,44	2,31	2,15	1,98	1,81	1,63	1,45	1,28
			70	Q	18530	15500	12830	10500	8480	6750	5280	4050	3020
				P	3,52	3,37	3,18	2,97	2,74	2,50	2,25	2,00	1,77
			90	Q	22430	18760	15530	12710	10270	8170	6390	4900	3650
				P	4,55	4,36	4,12	3,84	3,54	3,23	2,91	2,59	2,28

- Le prestazioni si basano sulla norma europea EN12900
- Non miscelare mai olii estere con olii differenti

- Performance data are based on European Standard EN12900
- Never mix ester oils with different oils

- Les données de puissance se basent sur la norme européenne EN 12900
- Ne mélanger jamais ester huiles avec different huiles

- Leistungswerte basieren auf der europäischen Norm EN 12900
- Niemals Esteröl mit anderen Ölen vermischen

OFFICINE MARIO DORIN SINCE 1918
DORIN INNOVATION

R134a

Serie Range Serie Serie	Modello Model Modèle Typ	Temp. Cond. Cond. Temp. Temp. Cond. Kond. Temp. [°C]	Freq. Freq. Fréq. Freq. [Hz]		Q [W]	Capacità frigorifera Refrigerating capacity Puissance frigorifique Kälteleistung			P [kW]	Potenza assorbita Power input Puissance absorbée Leistungsaufnahme			
					Temperatura evaporazione / Evaporating temperature Température d'évaporation / Verdampfungstemperatur [°C]								
					+20	+15	+10	+5	0	-5	-10	-15	-20
HI33	HI415CC	35	20	Q		5640	4680	3850	3120	2500	1970	1520	1160
				P		1,08	1,04	0,99	0,93	0,86	0,78	0,70	0,63
			35	Q		10640	8830	7250	5880	4700	3710	2870	2180
				P		1,77	1,71	1,62	1,52	1,41	1,28	1,15	1,02
			50	Q		15310	12710	10440	8460	6770	5330	4130	3140
				P		2,47	2,39	2,27	2,13	1,97	1,79	1,61	1,44
			70	Q		21100	17520	14380	11660	9330	7350	5690	4320
				P		3,42	3,30	3,14	2,94	2,72	2,48	2,23	1,98
			90	Q		25550	21210	17410	14120	11290	8900	6890	5230
				P		4,42	4,26	4,06	3,80	3,51	3,20	2,88	2,56
		45	20	Q	5940	4970	4110	3370	2720	2170	1690	1300	965
				P	1,33	1,28	1,21	1,13	1,04	0,95	0,85	0,76	0,67
			35	Q	11200	9370	7750	6350	5130	4080	3190	2450	1830
				P	2,18	2,09	1,97	1,84	1,70	1,55	1,39	1,24	1,09
			50	Q	16120	13480	11160	9140	7380	5880	4600	3520	2630
				P	3,06	2,93	2,76	2,58	2,38	2,17	1,95	1,74	1,53
			70	Q	22220	18580	15380	12590	10170	8100	6330	4850	3620
				P	4,22	4,04	3,82	3,56	3,29	2,99	2,69	2,40	2,12
			90	Q	26900	22500	18620	15240	12310	9800	7670	5870	4380
				P	5,46	5,23	4,94	4,61	4,25	3,87	3,49	3,10	2,74
	HI451CC	35	20	Q		6770	5620	4610	3740	2990	2360	1830	1390
				P		1,27	1,23	1,17	1,10	1,01	0,92	0,83	0,74
			35	Q		12760	10600	8700	7060	5640	4450	3440	2610
				P		2,08	2,01	1,91	1,79	1,66	1,51	1,36	1,21
			50	Q		18370	15250	12520	10160	8120	6400	4950	3760
				P		2,92	2,82	2,68	2,51	2,32	2,12	1,90	1,69
			70	Q		25320	21020	17260	14000	11200	8820	6830	5180
				P		4,03	3,89	3,70	3,47	3,20	2,92	2,63	2,34
			90	Q		30660	25450	20890	16940	13550	10670	8260	6270
				P		5,21	5,03	4,79	4,49	4,15	3,78	3,40	3,02
		45	20	Q	7120	5960	4930	4040	3260	2600	2030	1560	1160
				P	1,57	1,51	1,42	1,33	1,23	1,12	1,01	0,90	0,79
			35	Q	13440	11240	9300	7620	6150	4900	3830	2940	2190
				P	2,57	2,46	2,33	2,17	2,00	1,83	1,64	1,46	1,29
			50	Q	19350	16180	13400	10960	8860	7050	5510	4220	3150
				P	3,60	3,45	3,26	3,04	2,81	2,56	2,30	2,05	1,81
			70	Q	26670	22300	18460	15110	12200	9710	7600	5820	4340
				P	4,98	4,76	4,50	4,20	3,88	3,53	3,18	2,83	2,50
			90	Q	32280	27000	22350	18290	14770	11760	9200	7040	5250
				P	6,44	6,16	5,83	5,44	5,01	4,57	4,11	3,66	3,23
HI35	HI551CC	35	20	Q		8240	6850	5630	4570	3660	2890	2230	1700
				P		1,54	1,48	1,41	1,32	1,23	1,13	1,02	0,92
			35	Q		15550	12930	10630	8630	6910	5440	4210	3200
				P		2,52	2,42	2,30	2,16	2,01	1,84	1,67	1,50
			50	Q		22380	18610	15300	12420	9940	7830	6060	4600
				P		3,53	3,39	3,22	3,03	2,81	2,58	2,34	2,10
			70	Q		30850	25650	21090	17120	13700	10790	8350	6340
				P		4,88	4,69	4,45	4,18	3,88	3,56	3,24	2,90
			90	Q		37340	31050	25530	20720	16580	13060	10110	7680
				P		6,32	6,06	5,76	5,41	5,02	4,61	4,19	3,76
		45	20	Q	8630	7230	5990	4900	3960	3160	2470	1890	1410
				P	1,88	1,80	1,70	1,59	1,48	1,35	1,23	1,10	0,98
			35	Q	16270	13630	11290	9250	7480	5950	4650	3560	2660
				P	3,08	2,94	2,78	2,60	2,41	2,21	2,01	1,81	1,60
			50	Q	23430	19620	16260	13320	10760	8560	6700	5130	3830
				P	4,31	4,11	3,89	3,65	3,38	3,10	2,82	2,53	2,24
			70	Q	32290	27040	22410	18350	14830	11800	9230	7070	5280
				P	5,95	5,68	5,37	5,03	4,67	4,28	3,89	3,49	3,10
			90	Q	39090	32730	27130	22220	17950	14290	11170	8550	6390
				P	7,69	7,35	6,95	6,51	6,04	5,54	5,03	4,52	4,01
	HI701CC	35	20	Q		9530	7910	6500	5270	4210	3320	2570	1950
				P		1,74	1,69	1,61	1,52	1,42	1,31	1,19	1,08
			35	Q		17970	14920	12250	9930	7940	6250	4840	3680
				P		2,85	2,76	2,63	2,48	2,32	2,14	1,95	1,76
			50	Q		25870	21490	17640	14300	11430	9000	6970	5290
				P		3,99	3,86	3,69	3,48	3,24	2,99	2,73	2,47
			70	Q		35660	29610	24310	19710	15760	12400	9600	7290
				P		5,51	5,33	5,09	4,80	4,48	4,13	3,77	3,41
			90	Q		43170	35850	29430	23860	19070	15010	11620	8830
				P		7,13	6,90	6,58	6,21	5,79	5,34	4,88	4,41
		45	20	Q	9940	8320	6880	5630	4550	3620	2840	2180	1630
				P	2,16	2,07	1,96	1,84	1,71	1,57	1,43	1,29	1,15
			35	Q	18750	15690	12990	10630	8580	6830	5350	4100	3080
				P	3,54	3,39	3,21	3,01	2,80	2,57	2,34	2,11	1,89
			50	Q	27000	22580	18700	15300	12360	9830	7700	5910	4430
				P	4,95	4,74	4,50	4,22	3,92	3,60	3,27	2,95	2,64
			70	Q	37210	31120	25770	21080	17030	13550	10610	8140	6100
				P	6,84	6,55	6,21	5,82	5,41	4,97	4,52	4,08	3,64
			90	Q	45040	37680	31190	25520	20610	16410	12840	9850	7390
				P	8,85	8,47	8,03	7,53	7,00	6,43	5,85	5,28	4,71

- Le prestazioni si basano sulla norma europea EN12900
- Non miscelare mai olii estere con olii differenti

- Performance data are based on European Standard EN12900
- Never mix ester oils with different oils

- Les données de puissance se basent sur la norme européenne EN 12900
- Ne mélanger jamais ester huiles avec different huiles

- Leistungswerte basieren auf der europäischen Norm EN 12900
- Niemals Esteröl mit anderen Ölen vermischen

R134a

Serie Range Serie Serie	Modello Model Modèle Typ	Temp. Cond. Cond. Temp. Temp. Cond. Kond. Temp. [°C]	Freq. Freq. Fréq. Freq. [Hz]		Q [W]	Capacità frigorifera Refrigerating capacity Puissance frigorifique Kälteleistung			P [kW]	Potenza assorbita Power input Puissance absorbée Leistungsaufnahme			
					Temperatura evaporazione / Evaporating temperature Température d'évaporation / Verdampfungstemperatur [°C]								
					+20	+15	+10	+5	0	-5	-10	-15	-20
HI35	HI751CC	35	20	Q		10950	9110	7490	6090	4880	3860	3000	2300
				P		2,10	2,07	1,99	1,88	1,74	1,59	1,42	1,26
			35	Q		20660	17180	14140	11490	9210	7280	5660	4330
				P		3,44	3,38	3,25	3,07	2,85	2,59	2,33	2,06
			50	Q		29740	24740	20350	16540	13260	10480	8150	6230
				P		4,82	4,74	4,56	4,30	3,99	3,63	3,26	2,88
			70	Q		40990	34100	28050	22790	18270	14440	11230	8590
				P		6,66	6,54	6,29	5,94	5,50	5,02	4,50	3,98
			90	Q		49620	41280	33950	27590	22120	17470	13590	10400
				P		8,62	8,46	8,14	7,68	7,12	6,49	5,82	5,14
		45	20	Q	11440	9580	7940	6510	5270	4200	3300	2540	1920
				P	2,63	2,54	2,42	2,26	2,08	1,89	1,69	1,50	1,31
			35	Q	21580	18070	14980	12280	9940	7930	6220	4790	3610
				P	4,30	4,16	3,95	3,70	3,41	3,10	2,77	2,45	2,14
			50	Q	31070	26020	21570	17680	14310	11410	8960	6900	5200
				P	6,02	5,82	5,54	5,18	4,78	4,33	3,88	3,43	3,00
			70	Q	42810	35860	29730	24370	19720	15730	12340	9510	7160
				P	8,31	8,04	7,65	7,16	6,59	5,99	5,36	4,74	4,14
			90	Q	51830	43410	35990	29500	23870	19040	14940	11510	8670
				P	10,76	10,41	9,89	9,26	8,53	7,75	6,93	6,13	5,36
HI41	HI1201CC	35	20	Q		14870	12330	10100	8160	6500	5090	3910	2940
				P		2,70	2,61	2,49	2,34	2,16	1,98	1,78	1,58
			35	Q		28360	23510	19260	15570	12400	9710	7450	5600
				P		4,42	4,27	4,07	3,82	3,54	3,23	2,92	2,59
			50	Q		40630	33690	27600	22310	17760	13910	10680	8030
				P		6,20	5,99	5,71	5,36	4,97	4,54	4,09	3,64
			75	Q		55530	46040	37720	30490	24280	19000	14590	10970
				P		9,03	8,73	8,32	7,81	7,24	6,61	5,96	5,30
		45	20	Q	15570	13000	10740	8760	7050	5580	4330	3290	2430
				P	3,35	3,21	3,03	2,83	2,61	2,38	2,14	1,90	1,66
			35	Q	29700	24800	20480	16710	13440	10640	8260	6270	4620
				P	5,48	5,25	4,96	4,63	4,27	3,89	3,49	3,10	2,72
			50	Q	42550	35530	29350	23940	19260	15240	11830	8980	6620
				P	7,69	7,36	6,95	6,49	5,99	5,45	4,90	4,35	3,81
			75	Q	58160	48560	40110	32720	26320	20830	16170	12270	9050
				P	11,22	10,73	10,14	9,46	8,72	7,94	7,14	6,34	5,56
	HI1501CC	35	20	Q		17130	14230	11670	9460	7540	5920	4560	3440
				P		3,10	3,02	2,89	2,72	2,52	2,29	2,05	1,80
			35	Q		32680	27140	22270	18030	14390	11290	8690	6550
				P		5,07	4,94	4,73	4,45	4,12	3,74	3,35	2,94
			50	Q		46830	38880	31910	25840	20620	16180	12450	9380
				P		7,11	6,93	6,63	6,24	5,77	5,25	4,70	4,12
			75	Q		64000	53140	43610	35310	28180	22110	17020	12820
				P		10,37	10,10	9,66	9,09	8,41	7,65	6,84	6,01
		45	20	Q	18060	15110	12500	10210	8230	6520	5070	3850	2840
				P	3,86	3,72	3,53	3,31	3,05	2,77	2,47	2,18	1,88
			35	Q	34460	28810	23840	19480	15690	12440	9670	7350	5420
				P	6,32	6,09	5,78	5,41	4,99	4,53	4,05	3,56	3,07
			50	Q	49370	41290	34160	27910	22490	17830	13860	10530	7760
				P	8,86	8,54	8,11	7,59	7,00	6,35	5,68	4,99	4,31
			75	Q	67480	56430	46680	38140	30730	24360	18940	14380	10610
				P	12,92	12,45	11,82	11,06	10,20	9,26	8,28	7,27	6,28

- Le prestazioni si basano sulla norma europea EN12900
- Non miscelare mai olii estere con olii differenti

- Performance data are based on European Standard EN12900
- Never mix ester oils with different oils

- Les données de puissance se basent sur la norme européenne EN 12900
- Ne mélanger jamais ester huiles avec different huiles

- Leistungswerte basieren auf der europäischen Norm EN 12900
- Niemals Esteröl mit anderen Ölen vermischen

OFFICINE MARIO DORIN SINCE 1918
DORIN INNOVATION

R450A

Serie Range Serie Serie	Modello Model Modèle Typ	Temp. Cond. Cond. Temp. Temp. Cond. Kond. Temp.	Freq. Freq. Fréq. Freq.		Q [W]	Capacità frigorifera Refrigerating capacity Puissance frigorifique Kälteleistung			P [kW]	Potenza assorbita Power input Puissance absorbée Leistungsaufnahme			
					Temperatura evaporazione / Evaporating temperature Température d'évaporation / Verdampfungstemperatur [°C]								
		[°C]	[Hz]		+20	+15	+10	+5	0	-5	-10	-15	-20
HI11	HI101CC	35	20	Q		1600	1330	1080	870	685	530	400	295
				P		0,35	0,34	0,33	0,31	0,28	0,26	0,23	0,21
			35	Q		3020	2500	2040	1640	1300	1000	755	555
				P		0,57	0,56	0,53	0,50	0,46	0,42	0,38	0,34
			50	Q		4350	3600	2940	2360	1860	1440	1090	800
				P		0,8	0,78	0,74	0,7	0,65	0,59	0,53	0,47
			70	Q		5990	4960	4050	3250	2570	1990	1500	1110
				P		1,10	1,07	1,03	0,97	0,90	0,82	0,73	0,65
			90	Q		7250	6000	4900	3940	3110	2400	1820	1340
				P		1,43	1,39	1,33	1,25	1,16	1,06	0,95	0,84
		45	20	Q	1640	1370	1130	915	730	570	435	325	235
				P	0,44	0,42	0,40	0,37	0,34	0,31	0,27	0,24	0,21
			35	Q	3090	2580	2120	1720	1380	1080	825	615	440
				P	0,72	0,69	0,65	0,60	0,55	0,50	0,45	0,39	0,34
			50	Q	4450	3710	3050	2480	1980	1550	1190	880	635
				P	1,00	0,96	0,91	0,84	0,77	0,70	0,62	0,55	0,48
			70	Q	6130	5110	4210	3410	2730	2130	1630	1220	870
				P	1,38	1,32	1,25	1,16	1,07	0,97	0,86	0,76	0,66
			90	Q	7420	6190	5090	4130	3300	2580	1980	1470	1060
				P	1,79	1,71	1,62	1,50	1,38	1,25	1,11	0,98	0,85
	HI151CC	35	20	Q		2000	1660	1360	1090	865	670	510	380
				P		0,40	0,40	0,40	0,38	0,36	0,33	0,29	0,26
			35	Q		3770	3120	2550	2060	1630	1270	960	710
				P		0,65	0,66	0,65	0,62	0,58	0,53	0,48	0,42
			50	Q		5420	4490	3680	2960	2350	1820	1390	1030
				P		0,91	0,92	0,91	0,87	0,82	0,74	0,67	0,58
			70	Q		7470	6190	5060	4080	3230	2510	1910	1410
				P		1,26	1,28	1,25	1,20	1,12	1,03	0,92	0,81
			90	Q		9040	7490	6130	4940	3910	3040	2310	1710
				P		1,63	1,65	1,62	1,55	1,46	1,33	1,19	1,04
		45	20	Q	2050	1710	1410	1150	920	720	555	415	300
				P	0,50	0,50	0,48	0,46	0,42	0,39	0,34	0,30	0,26
			35	Q	3860	3220	2660	2160	1730	1360	1050	780	565
				P	0,82	0,81	0,79	0,74	0,69	0,63	0,56	0,49	0,42
			50	Q	5550	4640	3830	3110	2490	1960	1510	1130	810
				P	1,15	1,14	1,10	1,04	0,97	0,88	0,79	0,69	0,59
			70	Q	7650	6390	5270	4290	3430	2700	2070	1550	1120
				P	1,59	1,57	1,52	1,44	1,34	1,22	1,09	0,95	0,82
			90	Q	9270	7730	6380	5190	4160	3270	2510	1880	1360
				P	2,05	2,03	1,97	1,86	1,73	1,57	1,41	1,23	1,06
	HI241CC	35	20	Q		2930	2440	2000	1620	1300	1020	780	590
				P		0,62	0,61	0,59	0,56	0,53	0,48	0,44	0,39
			35	Q		5530	4600	3780	3060	2440	1910	1470	1110
				P		1,01	1,00	0,97	0,92	0,86	0,79	0,72	0,64
			50	Q		7960	6620	5440	4400	3510	2750	2120	1600
				P		1,41	1,40	1,35	1,29	1,20	1,11	1,00	0,89
			70	Q		10970	9120	7490	6070	4840	3790	2920	2200
				P		1,95	1,93	1,87	1,78	1,66	1,53	1,39	1,23
			90	Q		13290	11040	9070	7340	5860	4590	3530	2660
				P		2,52	2,49	2,42	2,30	2,15	1,98	1,79	1,60
		45	20	Q	3040	2540	2110	1720	1390	1100	855	650	480
				P	0,78	0,76	0,72	0,68	0,63	0,58	0,52	0,46	0,40
			35	Q	5730	4790	3970	3250	2620	2070	1610	1230	905
				P	1,28	1,24	1,19	1,11	1,03	0,94	0,85	0,75	0,66
			50	Q	8240	6900	5710	4670	3760	2990	2320	1770	1310
				P	1,79	1,74	1,66	1,56	1,45	1,32	1,19	1,05	0,92
			70	Q	11360	9510	7870	6440	5190	4110	3200	2430	1800
				P	2,48	2,40	2,29	2,16	2,00	1,82	1,64	1,46	1,27
			90	Q	13750	11510	9530	7790	6280	4980	3870	2940	2180
				P	3,21	3,11	2,97	2,79	2,58	2,36	2,12	1,88	1,65
HI33	HI355CC	35	20	Q		4150	3460	2850	2310	1850	1460	1130	850
				P		0,80	0,77	0,73	0,69	0,64	0,58	0,52	0,47
			35	Q		7830	6520	5370	4360	3490	2740	2120	1600
				P		1,30	1,26	1,20	1,12	1,04	0,95	0,86	0,76
			50	Q		11280	9390	7720	6270	5020	3950	3050	2310
				P		1,83	1,76	1,68	1,57	1,46	1,33	1,20	1,07
			70	Q		15540	12940	10640	8640	6920	5440	4200	3180
				P		2,52	2,44	2,32	2,17	2,01	1,84	1,65	1,47
			90	Q		18810	15660	12890	10460	8370	6590	5090	3850
				P		3,26	3,15	3,00	2,81	2,60	2,38	2,14	1,90
		45	20	Q	4370	3660	3040	2490	2010	1600	1250	955	
				P	0,98	0,94	0,89	0,83	0,77	0,70	0,63	0,56	
			35	Q	8230	6900	5730	4690	3790	3020	2360	1800	
				P	1,61	1,54	1,46	1,36	1,25	1,14	1,03	0,92	
			50	Q	11850	9940	8240	6760	5460	4340	3390	2590	
				P	2,25	2,16	2,04	1,90	1,76	1,60	1,44	1,28	
			70	Q	16340	13700	11360	9310	7520	5980	4670	3560	
				P	3,11	2,98	2,81	2,63	2,42	2,21	1,99	1,77	
			90	Q	19770	16580	13750	11270	9110	7240	5650	4310	
				P	4,02	3,85	3,64	3,40	3,14	2,86	2,57	2,29	

- Le prestazioni si basano sulla norma europea EN12900
- Non miscelare mai olii estere con olii differenti

- Performance data are based on European Standard EN12900
- Never mix ester oils with different oils

- Les données de puissance se basent sur la norme européenne EN 12900
- Ne mélanger jamais ester huiles avec different huiles

- Leistungswerte basieren auf der europäischen Norm EN 12900
- Niemals Esteröl mit anderen Ölen vermischen

R450A

Serie Range Serie Serie	Modello Model Modèle Typ	Temp. Cond. Cond. Temp. Temp. Cond. Kond. Temp. [°C]	Freq. Freq. Fréq. Freq. [Hz]		Q [W]	Capacità frigorifera Refrigerating capacity Puissance frigorifique Kälteleistung			P [kW]	Potenza assorbita Power input Puissance absorbée Leistungsaufnahme			
					Temperatura evaporazione / Evaporating temperature Température d'évaporation / Verdampfungstemperatur [°C]								
					+20	+15	+10	+5	0	-5	-10	-15	-20
HI33	HI415CC	35	20	Q		4980	4150	3410	2770	2220	1750	1350	1020
				P		0,96	0,92	0,88	0,82	0,76	0,70	0,63	0,56
			35	Q		9390	7820	6430	5230	4180	3290	2540	1920
				P		1,56	1,51	1,44	1,35	1,25	1,14	1,03	0,91
			50	Q		13520	11260	9260	7520	6020	4740	3660	2770
				P		2,19	2,12	2,01	1,89	1,75	1,59	1,44	1,28
			70	Q		18640	15510	12760	10360	8290	6530	5040	3810
				P		3,02	2,92	2,78	2,61	2,41	2,20	1,98	1,77
			90	Q		22560	18780	15450	12550	10040	7900	6100	4610
				P		3,91	3,78	3,60	3,37	3,12	2,85	2,57	2,28
		45	20	Q	5240	4390	3640	2990	2410	1920	1500	1140	850
				P	1,18	1,13	1,07	1,00	0,92	0,84	0,75	0,67	0,59
			35	Q	9870	8280	6870	5630	4550	3620	2820	2160	1600
				P	1,93	1,84	1,74	1,63	1,50	1,37	1,23	1,10	0,97
			50	Q	14210	11920	9890	8100	6550	5210	4060	3100	2300
				P	2,70	2,58	2,44	2,28	2,10	1,92	1,73	1,54	1,35
			70	Q	19590	16420	13620	11160	9020	7180	5600	4270	3170
				P	3,73	3,57	3,37	3,15	2,91	2,65	2,38	2,12	1,87
			90	Q	23710	19880	16490	13520	10920	8690	6780	5170	3840
				P	4,82	4,62	4,36	4,08	3,76	3,43	3,08	2,75	2,42
	HI451CC	35	20	Q		5890	4900	4030	3280	2620	2060	1590	1210
				P		1,14	1,10	1,04	0,98	0,91	0,83	0,75	0,66
			35	Q		11100	9240	7600	6180	4940	3890	3000	2270
				P		1,86	1,80	1,71	1,60	1,48	1,35	1,22	1,08
			50	Q		15990	13310	10950	8890	7110	5600	4320	3270
				P		2,60	2,52	2,39	2,25	2,08	1,90	1,71	1,52
			70	Q		22030	18340	15090	12250	9800	7710	5960	4500
				P		3,60	3,47	3,30	3,10	2,87	2,62	2,36	2,10
			90	Q		26670	22200	18260	14830	11860	9340	7210	5450
				P		4,65	4,49	4,28	4,01	3,71	3,39	3,05	2,71
		45	20	Q	6190	5190	4300	3530	2850	2270	1770	1350	1000
				P	1,40	1,34	1,27	1,18	1,09	0,99	0,90	0,80	0,70
			35	Q	11670	9790	8120	6650	5380	4280	3340	2550	1890
				P	2,29	2,19	2,07	1,94	1,79	1,63	1,47	1,30	1,15
			50	Q	16800	14090	11690	9580	7740	6150	4800	3660	2720
				P	3,21	3,07	2,91	2,71	2,50	2,28	2,05	1,83	1,61
			70	Q	23150	19410	16100	13200	10660	8480	6620	5050	3750
				P	4,43	4,24	4,01	3,75	3,46	3,15	2,83	2,52	2,22
			90	Q	28030	23500	19490	15970	12910	10270	8010	6110	4530
				P	5,74	5,49	5,19	4,85	4,47	4,07	3,67	3,26	2,87
HI35	HI551CC	35	20	Q		7200	5990	4930	4000	3200	2520	1950	1470
				P		1,37	1,32	1,26	1,18	1,10	1,01	0,92	0,82
			35	Q		13580	11300	9300	7550	6040	4750	3670	2770
				P		2,25	2,16	2,06	1,94	1,80	1,65	1,50	1,34
			50	Q		19550	16270	13380	10860	8690	6830	5280	3990
				P		3,15	3,03	2,88	2,71	2,52	2,31	2,10	1,88
			70	Q		26950	22420	18440	14970	11970	9420	7270	5500
				P		4,35	4,19	3,98	3,74	3,48	3,19	2,90	2,60
			90	Q		32620	27150	22330	18120	14490	11400	8800	6660
				P		5,62	5,41	5,15	4,84	4,50	4,13	3,75	3,36
		45	20	Q	7520	6300	5220	4280	3460	2750	2150	1640	1220
				P	1,67	1,60	1,52	1,42	1,32	1,21	1,09	0,98	0,87
			35	Q	14180	11880	9850	8070	6520	5180	4050	3090	2300
				P	2,74	2,62	2,48	2,32	2,16	1,98	1,79	1,61	1,42
			50	Q	20410	17110	14190	11620	9390	7460	5820	4450	3310
				P	3,83	3,67	3,47	3,25	3,02	2,77	2,51	2,25	1,99
			70	Q	28130	23580	19550	16010	12930	10280	8020	6130	4560
				P	5,29	5,07	4,80	4,49	4,17	3,82	3,46	3,10	2,75
			90	Q	34060	28540	23670	19380	15660	12450	9710	7420	5520
				P	6,85	6,55	6,21	5,81	5,39	4,94	4,48	4,02	3,56
	HI701CC	35	20	Q		8310	6910	5680	4610	3680	2900	2240	1690
				P		1,56	1,51	1,44	1,36	1,27	1,17	1,07	0,96
			35	Q		15680	13040	10720	8690	6950	5460	4220	3190
				P		2,55	2,47	2,35	2,22	2,07	1,91	1,75	1,58
			50	Q		22570	18770	15430	12510	10000	7860	6070	4590
				P		3,57	3,45	3,30	3,11	2,90	2,68	2,45	2,21
			70	Q		31110	25870	21260	17240	13780	10830	8360	6330
				P		4,93	4,77	4,55	4,30	4,01	3,70	3,38	3,05
			90	Q		37660	31320	25740	20870	16680	13110	10120	7660
				P		6,38	6,17	5,89	5,56	5,19	4,79	4,37	3,95
		45	20	Q	8660	7250	6010	4920	3970	3160	2470	1890	1410
				P	1,93	1,85	1,75	1,64	1,52	1,40	1,27	1,15	1,02
			35	Q	16340	13680	11340	9280	7490	5960	4650	3560	2660
				P	3,16	3,02	2,87	2,69	2,49	2,29	2,08	1,88	1,67
			50	Q	23520	19700	16320	13360	10790	8580	6700	5120	3820
				P	4,42	4,24	4,01	3,76	3,49	3,21	2,92	2,63	2,34
			70	Q	32420	27150	22490	18410	14870	11820	9230	7060	5270
				P	6,11	5,85	5,54	5,20	4,82	4,43	4,03	3,63	3,24
			90	Q	39240	32870	27230	22290	18000	14310	11170	8540	6380
				P	7,90	7,57	7,17	6,72	6,24	5,73	5,21	4,69	4,19

- Le prestazioni si basano sulla norma europea EN12900
- Non miscelare mai olii estere con olii differenti

- Performance data are based on European Standard EN12900
- Never mix ester oils with different oils

- Les données de puissance se basent sur la norme européenne EN 12900
- Ne mélanger jamais ester huiles avec different huiles

- Leistungswerte basieren auf der europäischen Norm EN 12900
- Niemals Esteröl mit anderen Ölen vermischen

OFFICINE MARIO DORIN SINCE 1918
DORIN INNOVATION

R450A

Serie Range Serie Serie	Modello Model Modèle Typ	Temp. Cond. Cond. Temp. Temp. Cond. Kond. Temp. [°C]	Freq. Freq. Fréq. Freq. [Hz]		Q [W]	Capacità frigorifera Refrigerating capacity Puissance frigorifique Kälteleistung			P [kW]	Potenza assorbita Power input Puissance absorbée Leistungsaufnahme			
					Temperatura evaporazione / Evaporating temperature Température d'évaporation / Verdampfungstemperatur [°C]								
					+20	+15	+10	+5	0	-5	-10	-15	-20
HI35	HI751CC	35	20	Q		9590	8000	6610	5390	4340	3440	2680	2060
				P		1,82	1,83	1,80	1,72	1,61	1,47	1,31	1,15
			35	Q		18080	15090	12460	10170	8180	6490	5060	3880
				P		2,97	3,00	2,94	2,81	2,63	2,40	2,15	1,88
			50	Q		26030	21730	17940	14640	11780	9340	7280	5580
				P		4,16	4,20	4,12	3,94	3,68	3,37	3,01	2,64
			70	Q		35880	29950	24730	20170	16230	12870	10040	7690
				P		5,75	5,80	5,69	5,44	5,09	4,65	4,16	3,64
			90	Q		43440	36260	29930	24420	19650	15580	12150	9310
				P		7,43	7,50	7,36	7,04	6,58	6,02	5,38	4,71
		45	20	Q	10030	8430	7010	5770	4680	3740	2950	2270	1710
				P	2,27	2,25	2,18	2,06	1,92	1,75	1,56	1,37	1,19
			35	Q	18930	15900	13230	10880	8830	7060	5550	4280	3220
				P	3,71	3,67	3,56	3,37	3,14	2,86	2,56	2,25	1,94
			50	Q	27250	22900	19050	15660	12710	10170	7990	6160	4630
				P	5,19	5,15	4,98	4,73	4,39	4,00	3,58	3,15	2,72
			70	Q	37560	31560	26250	21580	17520	14010	11010	8490	6380
				P	7,17	7,10	6,88	6,53	6,07	5,53	4,95	4,34	3,75
			90	Q	45470	38200	31770	26130	21210	16960	13330	10270	7730
				P	9,27	9,19	8,90	8,44	7,85	7,16	6,40	5,62	4,85
HI41	HI1201CC	35	20	Q		13000	10780	8840	7140	5680	4440	3400	2550
				P		2,41	2,33	2,23	2,09	1,94	1,77	1,59	1,42
			35	Q		24790	20560	16850	13610	10830	8460	6480	4850
				P		3,95	3,82	3,64	3,42	3,17	2,90	2,61	2,32
			50	Q		35520	29460	24140	19510	15510	12120	9280	6950
				P		5,53	5,36	5,11	4,80	4,45	4,06	3,66	3,25
			75	Q		48560	40280	33000	26670	21210	16570	12690	9500
				P		8,07	7,81	7,44	7,00	6,48	5,92	5,34	4,74
		45	20	Q	13550	11330	9360	7640	6140	4860	3760	2850	2100
				P	2,99	2,86	2,70	2,52	2,33	2,12	1,90	1,69	1,48
			35	Q	25840	21600	17850	14560	11710	9260	7170	5430	3990
				P	4,89	4,68	4,42	4,13	3,81	3,46	3,11	2,76	2,41
			50	Q	37030	30950	25570	20870	16780	13260	10280	7780	5720
				P	6,86	6,56	6,20	5,79	5,34	4,86	4,37	3,87	3,39
			75	Q	50620	42310	34960	28530	22930	18130	14050	10630	7820
				P	10,00	9,57	9,04	8,45	7,79	7,08	6,37	5,64	4,94
	HI1501CC	35	20	Q		15000	12450	10220	8270	6590	5160	3960	2980
				P		2,76	2,70	2,59	2,43	2,25	2,05	1,83	1,60
			35	Q		28600	23750	19480	15770	12570	9840	7560	5670
				P		4,51	4,41	4,23	3,98	3,68	3,35	2,99	2,62
			50	Q		40980	34030	27920	22590	18000	14100	10820	8130
				P		6,33	6,19	5,93	5,58	5,17	4,70	4,19	3,68
			75	Q		56020	46520	38160	30890	24610	19270	14800	11110
				P		9,23	9,02	8,65	8,14	7,53	6,84	6,11	5,36
		45	20	Q	15750	13170	10900	8900	7170	5680	4410	3340	2460
				P	3,45	3,33	3,16	2,96	2,72	2,46	2,20	1,93	1,66
			35	Q	30030	25120	20780	16980	13670	10820	8400	6360	4680
				P	5,65	5,45	5,17	4,84	4,45	4,03	3,59	3,15	2,72
			50	Q	43030	35990	29780	24330	19590	15510	12040	9120	6700
				P	7,92	7,64	7,26	6,78	6,24	5,66	5,04	4,42	3,81
			75	Q	58820	49210	40710	33260	26780	21200	16450	12470	9160
				P	11,56	11,15	10,59	9,89	9,10	8,25	7,35	6,44	5,55

- Le prestazioni si basano sulla norma europea EN12900
- Non miscelare mai olii estere con olii differenti

- Performance data are based on European Standard EN12900
- Never mix ester oils with different oils

- Les données de puissance se basent sur la norme européenne EN 12900
- Ne mélanger jamais ester huiles avec different huiles

- Leistungswerte basieren auf der europäischen Norm EN 12900
- Niemals Esteröl mit anderen Ölen vermischen

R513A

Serie Range Serie Serie	Modello Model Modèle Typ	Temp. Cond. Cond. Temp. Temp. Cond. Kond. Temp. [°C]	Freq. Freq. Fréq. Freq. [Hz]		Q [W]	Capacità frigorifera Refrigerating capacity Puissance frigorifique Kälteleistung			P [kW]	Potenza assorbita Power input Puissance absorbée Leistungsaufnahme			
					Temperatura evaporazione / Evaporating temperature Température d'évaporation / Verdampfungstemperatur [°C]								
					+20	+15	+10	+5	0	-5	-10	-15	-20
HI11	HI101CC	35	20	Q		1880	1570	1290	1050	835	650	500	370
				P		0,41	0,40	0,38	0,36	0,33	0,31	0,28	0,24
			35	Q		3550	2960	2430	1970	1570	1230	940	700
				P		0,67	0,65	0,62	0,59	0,55	0,50	0,45	0,40
			50	Q		5110	4250	3500	2840	2260	1770	1350	1010
				P		0,94	0,91	0,87	0,82	0,77	0,7	0,63	0,56
			70	Q		7030	5860	4820	3910	3120	2440	1860	1390
				P		1,30	1,26	1,20	1,14	1,06	0,97	0,87	0,78
			90	Q		8510	7100	5840	4730	3770	2950	2250	1680
				P		1,68	1,63	1,56	1,47	1,37	1,25	1,13	1,00
		45	20	Q	1900	1590	1320	1080	870	690	535	400	295
				P	0,52	0,49	0,46	0,43	0,40	0,36	0,33	0,29	0,25
			35	Q	3570	3000	2490	2040	1640	1300	1010	755	550
				P	0,85	0,81	0,76	0,71	0,65	0,59	0,53	0,47	0,41
			50	Q	5140	4320	3580	2930	2360	1870	1450	1090	795
				P	1,19	1,13	1,06	0,99	0,91	0,83	0,74	0,66	0,57
			70	Q	7080	5950	4940	4040	3260	2580	1990	1500	1100
				P	1,64	1,56	1,47	1,37	1,26	1,14	1,03	0,91	0,79
			90	Q	8580	7200	5970	4890	3940	3120	2410	1820	1320
				P	2,12	2,02	1,90	1,77	1,63	1,48	1,33	1,17	1,02
	HI151CC	35	20	Q		2350	1960	1610	1310	1050	820	630	475
				P		0,50	0,48	0,47	0,44	0,41	0,38	0,34	0,31
			35	Q		4420	3690	3040	2470	1980	1550	1190	895
				P		0,82	0,79	0,76	0,72	0,67	0,62	0,56	0,50
			50	Q		6360	5310	4380	3560	2840	2230	1720	1290
				P		1,15	1,11	1,06	1,01	0,94	0,87	0,79	0,70
			70	Q		8770	7320	6030	4900	3920	3080	2360	1770
				P		1,58	1,54	1,47	1,39	1,30	1,20	1,09	0,97
			90	Q		10610	8860	7300	5930	4740	3720	2860	2150
				P		2,05	1,99	1,90	1,80	1,68	1,55	1,41	1,26
		45	20	Q	2360	1990	1650	1360	1100	870	675	510	375
				P	0,63	0,60	0,57	0,53	0,49	0,45	0,40	0,36	0,32
			35	Q	4460	3750	3110	2560	2060	1640	1270	965	710
				P	1,04	0,99	0,93	0,87	0,80	0,73	0,66	0,59	0,52
			50	Q	6420	5390	4480	3680	2970	2360	1830	1390	1020
				P	1,45	1,38	1,30	1,22	1,12	1,02	0,92	0,82	0,72
			70	Q	8840	7430	6180	5070	4090	3250	2520	1910	1400
				P	2,01	1,91	1,80	1,68	1,55	1,42	1,28	1,14	0,99
			90	Q	10700	9000	7480	6130	4950	3930	3050	2310	1700
				P	2,60	2,47	2,33	2,17	2,01	1,83	1,65	1,47	1,29
	HI241CC	35	20	Q		3440	2880	2390	1950	1570	1250	970	740
				P		0,73	0,71	0,69	0,66	0,62	0,57	0,52	0,47
			35	Q		6500	5440	4500	3680	2960	2350	1830	1400
				P		1,19	1,17	1,13	1,08	1,01	0,94	0,85	0,76
			50	Q		9350	7830	6480	5290	4260	3380	2630	2010
				P		1,67	1,64	1,58	1,51	1,42	1,31	1,19	1,07
			70	Q		12880	10790	8920	7290	5870	4650	3620	2770
				P		2,30	2,26	2,19	2,08	1,96	1,81	1,65	1,48
			90	Q		15600	13060	10800	8830	7110	5630	4380	3350
				P		2,98	2,93	2,83	2,70	2,53	2,34	2,13	1,91
		45	20	Q	3510	2960	2470	2040	1660	1330	1050	805	605
				P	0,93	0,89	0,85	0,80	0,74	0,68	0,62	0,55	0,48
			35	Q	6610	5580	4650	3840	3120	2500	1970	1520	1140
				P	1,52	1,46	1,39	1,31	1,22	1,12	1,01	0,90	0,79
			50	Q	9520	8030	6700	5520	4490	3600	2830	2180	1640
				P	2,12	2,05	1,95	1,83	1,70	1,56	1,42	1,26	1,11
			70	Q	13120	11060	9230	7610	6190	4960	3900	3000	2260
				P	2,93	2,83	2,69	2,53	2,35	2,16	1,95	1,74	1,53
			90	Q	15880	13390	11170	9210	7490	6000	4720	3630	2730
				P	3,79	3,65	3,48	3,27	3,04	2,79	2,53	2,25	1,98
HI33	HI355CC	35	20	Q		4890	4100	3400	2780	2240	1780	1390	1070
				P		0,95	0,91	0,86	0,81	0,75	0,69	0,62	0,56
			35	Q		9230	7730	6410	5240	4230	3360	2620	2010
				P		1,55	1,48	1,41	1,32	1,23	1,12	1,02	0,91
			50	Q		13290	11130	9220	7550	6090	4840	3780	2890
				P		2,17	2,08	1,97	1,85	1,72	1,57	1,43	1,27
			70	Q		18310	15340	12710	10400	8390	6660	5200	3990
				P		2,99	2,87	2,72	2,55	2,37	2,17	1,97	1,76
			90	Q		22160	18570	15380	12590	10150	8070	6300	4830
				P		3,87	3,71	3,52	3,30	3,06	2,81	2,55	2,27
		45	20	Q	5050	4270	3570	2950	2400	1930	1520	1180	
				P	1,17	1,11	1,05	0,98	0,90	0,83	0,75	0,67	
			35	Q	9530	8050	6720	5550	4530	3640	2870	2220	
				P	1,91	1,82	1,71	1,60	1,48	1,35	1,22	1,10	
			50	Q	13720	11580	9680	8000	6520	5240	4130	3190	
				P	2,68	2,54	2,40	2,24	2,07	1,89	1,71	1,54	
			70	Q	18910	15960	13340	11020	8980	7210	5690	4400	
				P	3,70	3,51	3,31	3,09	2,85	2,61	2,37	2,12	
			90	Q	22890	19320	16150	13340	10870	8730	6890	5320	
				P	4,79	4,55	4,28	4,00	3,69	3,38	3,06	2,74	

- Le prestazioni si basano sulla norma europea EN12900
- Non miscelare mai olii estere con olii differenti

- Performance data are based on European Standard EN12900
- Never mix ester oils with different oils

- Les données de puissance se basent sur la norme européenne EN 12900
- Ne mélanger jamais ester huiles avec different huiles

- Leistungswerte basieren auf der europäischen Norm EN 12900
- Niemals Esteröl mit anderen Ölen vermischen

OFFICINE MARIO DORIN SINCE 1918
DORIN INNOVATION

R513A

Serie Range Serie Serie	Modello Model Modèle Typ	Temp. Cond. Cond. Temp. Temp. Cond. Kond. Temp. [°C]	Freq. Freq. Fréq. Freq. [Hz]		Q [W] Capacità frigorifera Refrigerating capacity Puissance frigorifique Kälteleistung				P [kW] Potenza assorbita Power input Puissance absorbée Leistungsaufnahme				
					Temperatura evaporazione / Evaporating temperature Température d'évaporation / Verdampfungstemperatur [°C]								
					+20	+15	+10	+5	0	-5	-10	-15	-20
HI33	HI415CC	35	20	Q		5870	4920	4070	3330	2690	2140	1670	1280
				P		1,14	1,09	1,03	0,97	0,90	0,82	0,75	0,67
			35	Q		11070	9270	7680	6290	5070	4030	3150	2410
				P		1,86	1,78	1,69	1,58	1,47	1,35	1,22	1,09
			50	Q		15930	13350	11060	9050	7300	5800	4530	3470
				P		2,60	2,49	2,36	2,22	2,06	1,89	1,71	1,53
			70	Q		21960	18390	15240	12470	10060	7990	6240	4780
				P		3,59	3,44	3,26	3,06	2,84	2,61	2,36	2,11
			90	Q		26580	22270	18450	15090	12180	9670	7550	5790
				P		4,65	4,45	4,22	3,96	3,68	3,37	3,05	2,73
		45	20	Q	6060	5120	4280	3530	2880	2310	1830	1410	1060
				P	1,40	1,33	1,25	1,17	1,08	0,99	0,90	0,80	0,71
			35	Q	11430	9650	8060	6660	5430	4360	3440	2660	2000
				P	2,29	2,18	2,05	1,92	1,77	1,62	1,47	1,31	1,16
			50	Q	16450	13890	11610	9590	7820	6280	4950	3830	2880
				P	3,21	3,05	2,87	2,68	2,48	2,27	2,06	1,84	1,63
			70	Q	22670	19140	15990	13210	10770	8650	6820	5270	3970
				P	4,44	4,21	3,97	3,70	3,42	3,13	2,84	2,54	2,25
			90	Q	27450	23170	19360	15990	13040	10470	8260	6380	4810
				P	5,74	5,45	5,13	4,79	4,43	4,05	3,67	3,29	2,91
	HI451CC	35	20	Q		6930	5810	4810	3940	3180	2530	1970	1510
				P		1,35	1,29	1,23	1,15	1,07	0,98	0,89	0,79
			35	Q		13080	10960	9080	7430	5990	4760	3720	2850
				P		2,21	2,12	2,01	1,88	1,75	1,60	1,45	1,30
			50	Q		18830	15780	13070	10690	8630	6850	5350	4100
				P		3,09	2,96	2,81	2,64	2,45	2,24	2,03	1,81
			70	Q		25950	21740	18010	14740	11890	9440	7370	5650
				P		4,27	4,09	3,88	3,64	3,38	3,10	2,81	2,51
			90	Q		31420	26320	21800	17840	14390	11430	8930	6840
				P		5,52	5,29	5,02	4,71	4,37	4,01	3,63	3,24
		45	20	Q	7160	6050	5050	4170	3400	2730	2160	1670	1260
				P	1,67	1,58	1,49	1,39	1,29	1,18	1,07	0,96	0,84
			35	Q	13510	11400	9530	7870	6420	5150	4070	3140	2370
				P	2,73	2,59	2,44	2,28	2,10	1,93	1,75	1,56	1,38
			50	Q	19440	16420	13720	11330	9240	7420	5850	4520	3410
				P	3,82	3,63	3,42	3,19	2,95	2,70	2,44	2,19	1,94
			70	Q	26800	22620	18900	15620	12730	10220	8070	6230	4690
				P	5,28	5,01	4,72	4,40	4,07	3,73	3,38	3,02	2,67
			90	Q	32440	27390	22890	18900	15410	12380	9760	7540	5680
				P	6,83	6,48	6,10	5,70	5,27	4,82	4,37	3,91	3,46
HI35	HI551CC	35	20	Q		8470	7100	5880	4810	3880	3080	2410	1850
				P		1,63	1,55	1,48	1,39	1,30	1,20	1,09	0,98
			35	Q		15980	13380	11090	9070	7320	5820	4540	3490
				P		2,66	2,54	2,42	2,27	2,12	1,96	1,78	1,60
			50	Q		23000	19270	15960	13060	10540	8370	6540	5020
				P		3,73	3,56	3,38	3,18	2,97	2,74	2,50	2,25
			70	Q		31700	26560	22000	18000	14520	11540	9010	6910
				P		5,14	4,92	4,67	4,40	4,10	3,78	3,45	3,10
			90	Q		38370	32150	26630	21790	17580	13970	10910	8370
				P		6,65	6,37	6,04	5,69	5,30	4,89	4,46	4,02
		45	20	Q	8680	7330	6130	5060	4130	3320	2620	2030	1530
				P	1,98	1,89	1,78	1,67	1,55	1,43	1,30	1,18	1,05
			35	Q	16380	13830	11550	9540	7780	6250	4940	3820	2880
				P	3,24	3,08	2,91	2,73	2,54	2,34	2,14	1,93	1,71
			50	Q	23580	19910	16630	13740	11200	9000	7100	5500	4150
				P	4,54	4,32	4,08	3,82	3,56	3,28	2,99	2,70	2,40
			70	Q	32500	27430	22920	18940	15440	12400	9790	7570	5720
				P	6,27	5,96	5,63	5,28	4,91	4,53	4,13	3,72	3,31
			90	Q	39340	33210	27750	22920	18690	15010	11850	9170	6920
				P	8,12	7,72	7,29	6,83	6,35	5,85	5,34	4,82	4,28
	HI701CC	35	20	Q		9780	8180	6770	5540	4470	3550	2770	2130
				P		1,84	1,77	1,69	1,59	1,49	1,39	1,27	1,15
			35	Q		18440	15440	12780	10450	8420	6690	5220	4010
				P		3,02	2,90	2,76	2,61	2,44	2,27	2,08	1,89
			50	Q		26550	22230	18400	15040	12120	9630	7520	5770
				P		4,22	4,06	3,87	3,65	3,42	3,17	2,91	2,64
			70	Q		36600	30630	25350	20730	16710	13270	10360	7950
				P		5,83	5,60	5,34	5,04	4,72	4,38	4,02	3,65
			90	Q		44300	37080	30690	25090	20230	16060	12540	9620
				P		7,55	7,25	6,91	6,52	6,11	5,67	5,20	4,72
		45	20	Q	9990	8430	7040	5810	4740	3810	3010	2330	1770
				P	2,29	2,17	2,05	1,93	1,79	1,66	1,52	1,38	1,23
			35	Q	18850	15900	13280	10960	8940	7180	5670	4400	3340
				P	3,74	3,56	3,36	3,15	2,94	2,71	2,48	2,25	2,02
			50	Q	27130	22890	19120	15780	12870	10340	8170	6330	4800
				P	5,23	4,98	4,71	4,42	4,11	3,80	3,48	3,15	2,82
			70	Q	37400	31550	26340	21750	17730	14250	11260	8730	6620
				P	7,23	6,88	6,50	6,10	5,68	5,25	4,80	4,35	3,90
			90	Q	45270	38190	31890	26330	21470	17250	13630	10560	8010
				P	9,35	8,90	8,41	7,89	7,35	6,79	6,21	5,63	5,05

- Le prestazioni si basano sulla norma europea EN12900
- Non miscelare mai olii estere con olii differenti

- Performance data are based on European Standard EN12900
- Never mix ester oils with different oils

- Les données de puissance se basent sur la norme européenne EN 12900
- Ne mélanger jamais ester huiles avec different huiles

- Leistungswerte basieren auf der europäischen Norm EN 12900
- Niemals Esteröl mit anderen Ölen vermischen

R513A

Serie Range Serie Serie	Modello Model Modèle Typ	Temp. Cond. Cond. Temp. Temp. Cond. Kond. Temp. [°C]	Freq. Freq. Fréq. Freq. [Hz]		Q [W] Capacità frigorifera Refrigerating capacity Puissance frigorifique Kälteleistung				P [kW] Potenza assorbita Power input Puissance absorbée Leistungsaufnahme				
					Temperatura evaporazione / Evaporating temperature Température d'évaporation / Verdampfungstemperatur [°C]								
					+20	+15	+10	+5	0	-5	-10	-15	-20
HI35	HI751CC	35	20	Q		11120	9360	7810	6450	5260	4230	3350	2610
				P		2,22	2,18	2,10	1,99	1,86	1,72	1,56	1,39
			35	Q		20970	17660	14730	12160	9920	7980	6320	4910
				P		3,63	3,56	3,43	3,26	3,05	2,81	2,55	2,27
			50	Q		30200	25430	21210	17510	14280	11490	9100	7070
				P		5,08	4,98	4,81	4,57	4,27	3,93	3,57	3,18
			70	Q		41620	35040	29230	24130	19680	15840	12540	9750
				P		7,02	6,88	6,64	6,31	5,90	5,43	4,92	4,39
			90	Q		50380	42420	35390	29210	23830	19170	15180	11800
				P		9,08	8,90	8,59	8,16	7,63	7,03	6,37	5,68
		45	20	Q	11460	9700	8140	6760	5560	4510	3600	2820	2160
				P	2,75	2,67	2,55	2,40	2,23	2,05	1,85	1,65	1,45
			35	Q	21630	18300	15350	12760	10480	8500	6790	5320	4060
				P	4,50	4,36	4,17	3,93	3,65	3,35	3,03	2,70	2,37
			50	Q	31140	26350	22110	18360	15090	12240	9770	7650	5850
				P	6,31	6,11	5,84	5,50	5,12	4,69	4,24	3,78	3,32
			70	Q	42910	36310	30470	25310	20790	16860	13460	10550	8060
				P	8,71	8,44	8,06	7,59	7,06	6,48	5,86	5,22	4,58
			90	Q	51950	43960	36880	30640	25170	20410	16300	12770	9750
				P	11,28	10,92	10,43	9,83	9,14	8,38	7,58	6,75	5,93
HI41	HI1201CC	35	20	Q		15290	12760	10530	8570	6880	5430	4200	3200
				P		2,86	2,75	2,61	2,45	2,28	2,09	1,90	1,69
			35	Q		29160	24340	20080	16350	13110	10350	8020	6090
				P		4,68	4,49	4,27	4,01	3,73	3,42	3,10	2,77
			50	Q		41790	34880	28770	23420	18790	14820	11480	8720
				P		6,57	6,30	5,99	5,62	5,23	4,80	4,35	3,88
			75	Q		57130	47680	39330	32020	25690	20260	15700	11930
				P		9,57	9,19	8,73	8,20	7,62	7,00	6,34	5,66
		45	20	Q	15640	13160	10960	9010	7320	5840	4580	3520	2630
				P	3,55	3,37	3,17	2,96	2,74	2,50	2,26	2,02	1,78
			35	Q	29830	25100	20900	17190	13950	11140	8740	6700	5010
				P	5,81	5,52	5,19	4,84	4,48	4,09	3,70	3,30	2,91
			50	Q	42740	35960	29940	24630	19980	15960	12520	9600	7180
				P	8,15	7,74	7,28	6,80	6,28	5,74	5,19	4,63	4,08
			75	Q	58430	49170	40930	33670	27320	21820	17110	13130	9810
				P	11,88	11,28	10,62	9,91	9,16	8,37	7,57	6,76	5,94
	HI1501CC	35	20	Q		17620	14740	12190	9950	8000	6330	4920	3740
				P		3,26	3,17	3,03	2,86	2,65	2,42	2,18	1,92
			35	Q		33600	28100	23240	18960	15250	12070	9370	7130
				P		5,33	5,18	4,96	4,68	4,34	3,96	3,56	3,13
			50	Q		48150	40270	33290	27170	21860	17290	13430	10220
				P		7,48	7,27	6,96	6,56	6,09	5,56	4,99	4,40
			75	Q		65820	55050	45520	37150	29880	23640	18360	13970
				P		10,91	10,61	10,15	9,56	8,88	8,11	7,28	6,41
		45	20	Q	18170	15320	12780	10530	8560	6850	5380	4130	3080
				P	4,09	3,92	3,72	3,48	3,21	2,92	2,62	2,31	2,00
			35	Q	34640	29210	24360	20080	16330	13060	10260	7870	5870
				P	6,69	6,42	6,08	5,68	5,25	4,78	4,28	3,78	3,27
			50	Q	49640	41850	34910	28780	23400	18720	14700	11280	8410
				P	9,38	9,00	8,53	7,97	7,36	6,70	6,00	5,30	4,59
			75	Q	67870	57220	47730	39340	31980	25590	20090	15420	11500
				P	13,69	13,13	12,43	11,63	10,73	9,77	8,76	7,72	6,69

- Le prestazioni si basano sulla norma europea EN12900
- Non miscelare mai olii estere con olii differenti

- Performance data are based on European Standard EN12900
- Never mix ester oils with different oils

- Les données de puissance se basent sur la norme européenne EN 12900
- Ne mélanger jamais ester huiles avec different huiles

- Leistungswerte basieren auf der europäischen Norm EN 12900
- Niemals Esteröl mit anderen Ölen vermischen

OFFICINE MARIO DORIN SINCE 1918
DORIN INNOVATION

R452A

Serie Range Serie Serie	Modello Model Modèle Typ	Temp. Cond. Cond. Temp. Temp. Cond. Kond. Temp. [°C]	Freq. Freq. Fréq. Freq. [Hz]		Q [W]		Capacità frigorifera Refrigerating capacity Puissance frigorifique Kälteleistung			P [kW]		Potenza assorbita Power input Puissance absorbée Leistungsaufnahme		
					Temperatura evaporazione / Evaporating temperature Température d'évaporation / Verdampfungstemperatur [°C]									
					+5	0	-5	-10	-15	-20	-25	-30	-35	-40
HI11	HI101CC	35	20	Q	6430	5370	4430	3610	2900	2280	1760	1320	960	660
				P	1,55	1,49	1,41	1,32	1,22	1,11	1,00	0,90	0,80	0,70
			35	Q	6430	5370	4430	3610	2900	2280	1760	1320	960	660
				P	1,55	1,49	1,41	1,32	1,22	1,11	1,00	0,90	0,80	0,70
			50	Q	5450	4550	3760	3060	2460	1940	1490	1120	815	560
				P	1,29	1,24	1,17	1,10	1,01	0,93	0,84	0,75	0,66	0,59
			70	Q	6430	5370	4430	3610	2900	2280	1760	1320	960	660
				P	1,55	1,49	1,41	1,32	1,22	1,11	1,00	0,90	0,80	0,70
			90	Q	6430	5370	4430	3610	2900	2280	1760	1320	960	660
				P	1,55	1,49	1,41	1,32	1,22	1,11	1,00	0,90	0,80	0,70
		45	20	Q	5470	4540	3720	3010	2400	1870	1420	1050	740	485
				P	1,90	1,77	1,64	1,50	1,36	1,21	1,07	0,94	0,82	0,71
			35	Q	5470	4540	3720	3010	2400	1870	1420	1050	740	485
				P	1,90	1,77	1,64	1,50	1,36	1,21	1,07	0,94	0,82	0,71
			50	Q	4640	3850	3160	2550	2030	1590	1210	890	625	415
				P	1,58	1,48	1,37	1,25	1,13	1,01	0,90	0,79	0,68	0,60
			70	Q	5470	4540	3720	3010	2400	1870	1420	1050	740	485
				P	1,90	1,77	1,64	1,50	1,36	1,21	1,07	0,94	0,82	0,71
			90	Q	5470	4540	3720	3010	2400	1870	1420	1050	740	485
				P	1,90	1,77	1,64	1,50	1,36	1,21	1,07	0,94	0,82	0,71
	HI151CC	35	20	Q	7710	6440	5320	4350	3500	2770	2150	1630	1190	835
				P	1,74	1,71	1,65	1,57	1,46	1,34	1,22	1,09	0,97	0,85
			35	Q	7710	6440	5320	4350	3500	2770	2150	1630	1190	835
				P	1,74	1,71	1,65	1,57	1,46	1,34	1,22	1,09	0,97	0,85
			50	Q	6540	5460	4510	3680	2970	2350	1820	1380	1010	710
				P	1,45	1,43	1,38	1,31	1,22	1,12	1,02	0,91	0,81	0,71
			70	Q	7710	6440	5320	4350	3500	2770	2150	1630	1190	835
				P	1,74	1,71	1,65	1,57	1,46	1,34	1,22	1,09	0,97	0,85
			90	Q	7710	6440	5320	4350	3500	2770	2150	1630	1190	835
				P	1,74	1,71	1,65	1,57	1,46	1,34	1,22	1,09	0,97	0,85
		45	20	Q	6530	5420	4450	3610	2880	2260	1740	1290	920	615
				P	2,23	2,11	1,97	1,81	1,65	1,48	1,30	1,14	0,99	0,85
			35	Q	6530	5420	4450	3610	2880	2260	1740	1290	920	615
				P	2,23	2,11	1,97	1,81	1,65	1,48	1,30	1,14	0,99	0,85
			50	Q	5530	4600	3780	3060	2450	1920	1470	1100	780	520
				P	1,85	1,76	1,64	1,51	1,37	1,23	1,09	0,95	0,82	0,71
			70	Q	6530	5420	4450	3610	2880	2260	1740	1290	920	615
				P	2,23	2,11	1,97	1,81	1,65	1,48	1,30	1,14	0,99	0,85
			90	Q	6530	5420	4450	3610	2880	2260	1740	1290	920	615
				P	2,23	2,11	1,97	1,81	1,65	1,48	1,30	1,14	0,99	0,85
	HI241CC	35	20	Q	11110	9270	7640	6230	5010	3960	3060	2310	1680	1170
				P	2,77	2,73	2,63	2,48	2,30	2,08	1,85	1,62	1,39	1,17
			35	Q	11110	9270	7640	6230	5010	3960	3060	2310	1680	1170
				P	2,77	2,73	2,63	2,48	2,30	2,08	1,85	1,62	1,39	1,17
			50	Q	9420	7850	6480	5280	4240	3350	2600	1960	1430	985
				P	2,31	2,28	2,19	2,07	1,91	1,74	1,54	1,35	1,16	0,98
			70	Q	11110	9270	7640	6230	5010	3960	3060	2310	1680	1170
				P	2,77	2,73	2,63	2,48	2,30	2,08	1,85	1,62	1,39	1,17
			90	Q	11110	9270	7640	6230	5010	3960	3060	2310	1680	1170
				P	2,77	2,73	2,63	2,48	2,30	2,08	1,85	1,62	1,39	1,17
		45	20	Q	9520	7900	6480	5240	4180	3270	2500	1850	1310	845
				P	3,33	3,18	2,98	2,75	2,49	2,22	1,95	1,68	1,43	1,21
			35	Q	9520	7900	6480	5240	4180	3270	2500	1850	1310	845
				P	3,33	3,18	2,98	2,75	2,49	2,22	1,95	1,68	1,43	1,21
			50	Q	8070	6690	5490	4440	3540	2770	2120	1570	1110	720
				P	2,77	2,65	2,49	2,29	2,08	1,85	1,62	1,40	1,19	1,01
			70	Q	9520	7900	6480	5240	4180	3270	2500	1850	1310	845
				P	3,33	3,18	2,98	2,75	2,49	2,22	1,95	1,68	1,43	1,21
			90	Q	9520	7900	6480	5240	4180	3270	2500	1850	1310	845
				P	3,33	3,18	2,98	2,75	2,49	2,22	1,95	1,68	1,43	1,21
HI33	HI355CC	35	20	Q	15640	13130	10920	8980	7310	5860	4630	3580	2700	1970
				P	3,68	3,63	3,51	3,32	3,08	2,80	2,51	2,20	1,90	1,63
			35	Q	15640	13130	10920	8980	7310	5860	4630	3580	2700	1970
				P	3,68	3,63	3,51	3,32	3,08	2,80	2,51	2,20	1,90	1,63
			50	Q	13250	11130	9250	7610	6190	4970	3920	3040	2290	1670
				P	3,06	3,03	2,93	2,77	2,57	2,34	2,09	1,83	1,59	1,36
			70	Q	15640	13130	10920	8980	7310	5860	4630	3580	2700	1970
				P	3,68	3,63	3,51	3,32	3,08	2,80	2,51	2,20	1,90	1,63
			90	Q	15640	13130	10920	8980	7310	5860	4630	3580	2700	1970
				P	3,68	3,63	3,51	3,32	3,08	2,80	2,51	2,20	1,90	1,63
		45	20	Q	13280	11100	9190	7530	6090	4850	3800	2900	2140	1490
				P	4,66	4,44	4,15	3,82	3,45	3,07	2,69	2,32	1,97	1,67
			35	Q	13280	11100	9190	7530	6090	4850	3800	2900	2140	1490
				P	4,66	4,44	4,15	3,82	3,45	3,07	2,69	2,32	1,97	1,67
			50	Q	11260	9410	7790	6380	5160	4110	3220	2460	1810	1260
				P	3,88	3,70	3,46	3,18	2,88	2,56	2,24	1,93	1,64	1,39
			70	Q	13280	11100	9190	7530	6090	4850	3800	2900	2140	1490
				P	4,66	4,44	4,15	3,82	3,45	3,07	2,69	2,32	1,97	1,67
			90	Q	13280	11100	9190	7530	6090	4850	3800	2900	2140	1490
				P	4,66	4,44	4,15	3,82	3,45	3,07	2,69	2,32	1,97	1,67

- Le prestazioni si basano sulla norma europea EN12900
- Non miscelare mai olii estere con olii differenti

- Performance data are based on European Standard EN12900
- Never mix ester oils with different oils

- Les données de puissance se basent sur la norme européenne EN 12900
- Ne mélanger jamais ester huiles avec different huiles

- Leistungswerte basieren auf der europäischen Norm EN 12900
- Niemals Esteröl mit anderen Ölen vermischen

R452A

Serie Range Serie Serie	Modello Model Modèle Typ	Temp. Cond. Cond. Temp. Temp. Cond. Kond. Temp. [°C]	Freq. Freq. Fréq. Freq. [Hz]		Q [W] Capacità frigorifera Refrigerating capacity Puissance frigorifique Kälteleistung					P [kW] Potenza assorbita Power input Puissance absorbée Leistungsaufnahme				
					Temperatura evaporazione / Evaporating temperature Température d'évaporation / Verdampfungstemperatur [°C]									
					+5	0	-5	-10	-15	-20	-25	-30	-35	-40
HI33	HI415CC	35	20	Q	18720	15740	13130	10840	8860	7150	5700	4460	3430	2570
				P	4,60	4,49	4,31	4,07	3,77	3,45	3,10	2,75	2,40	2,07
			35	Q	18720	15740	13130	10840	8860	7150	5700	4460	3430	2570
				P	4,60	4,49	4,31	4,07	3,77	3,45	3,10	2,75	2,40	2,07
			50	Q	15860	13340	11130	9190	7510	6060	4830	3780	2910	2180
				P	3,84	3,74	3,59	3,39	3,15	2,87	2,59	2,29	2,00	1,72
			70	Q	18720	15740	13130	10840	8860	7150	5700	4460	3430	2570
				P	4,60	4,49	4,31	4,07	3,77	3,45	3,10	2,75	2,40	2,07
			90	Q	18720	15740	13130	10840	8860	7150	5700	4460	3430	2570
				P	4,60	4,49	4,31	4,07	3,77	3,45	3,10	2,75	2,40	2,07
		45	20	Q	15960	13370	11100	9130	7420	5960	4710	3650	2760	2000
				P	5,79	5,48	5,12	4,72	4,28	3,83	3,37	2,92	2,50	2,10
			35	Q	15960	13370	11100	9130	7420	5960	4710	3650	2760	2000
				P	5,79	5,48	5,12	4,72	4,28	3,83	3,37	2,92	2,50	2,10
			50	Q	13530	11330	9410	7730	6290	5050	3990	3090	2340	1700
				P	4,83	4,57	4,27	3,93	3,57	3,19	2,81	2,44	2,08	1,75
			70	Q	15960	13370	11100	9130	7420	5960	4710	3650	2760	2000
				P	5,79	5,48	5,12	4,72	4,28	3,83	3,37	2,92	2,50	2,10
			90	Q	15960	13370	11100	9130	7420	5960	4710	3650	2760	2000
				P	5,79	5,48	5,12	4,72	4,28	3,83	3,37	2,92	2,50	2,10
HI35	HI451CC	35	20	Q	22900	19100	15760	12860	10360	8220	6420	4910	3670	2660
				P	5,15	4,99	4,76	4,48	4,16	3,81	3,44	3,05	2,66	2,27
			35	Q	22900	19100	15760	12860	10360	8220	6420	4910	3670	2660
				P	5,15	4,99	4,76	4,48	4,16	3,81	3,44	3,05	2,66	2,27
			50	Q	19410	16180	13360	10900	8780	6970	5440	4170	3110	2250
				P	4,29	4,15	3,97	3,74	3,47	3,18	2,86	2,54	2,21	1,89
			70	Q	22900	19100	15760	12860	10360	8220	6420	4910	3670	2660
				P	5,15	4,99	4,76	4,48	4,16	3,81	3,44	3,05	2,66	2,27
			90	Q	22900	19100	15760	12860	10360	8220	6420	4910	3670	2660
				P	5,15	4,99	4,76	4,48	4,16	3,81	3,44	3,05	2,66	2,27
		45	20	Q	19490	16170	13280	10790	8640	6830	5300	4020	2960	2090
				P	6,25	5,92	5,54	5,12	4,67	4,20	3,72	3,23	2,75	2,29
			35	Q	19490	16170	13280	10790	8640	6830	5300	4020	2960	2090
				P	6,25	5,92	5,54	5,12	4,67	4,20	3,72	3,23	2,75	2,29
			50	Q	16520	13710	11260	9140	7330	5790	4490	3410	2510	1770
				P	5,21	4,94	4,62	4,27	3,89	3,50	3,10	2,69	2,29	1,91
			70	Q	19490	16170	13280	10790	8640	6830	5300	4020	2960	2090
				P	6,25	5,92	5,54	5,12	4,67	4,20	3,72	3,23	2,75	2,29
			90	Q	19490	16170	13280	10790	8640	6830	5300	4020	2960	2090
				P	6,25	5,92	5,54	5,12	4,67	4,20	3,72	3,23	2,75	2,29
	HI551CC	35	20	Q	27490	22910	18890	15410	12410	9860	7700	5900	4400	3180
				P	6,12	5,96	5,71	5,40	5,02	4,60	4,15	3,68	3,20	2,73
			35	Q	27490	22910	18890	15410	12410	9860	7700	5900	4400	3180
				P	6,12	5,96	5,71	5,40	5,02	4,60	4,15	3,68	3,20	2,73
			50	Q	23300	19410	16010	13060	10520	8350	6530	5000	3730	2690
				P	5,10	4,97	4,76	4,50	4,18	3,83	3,46	3,06	2,67	2,28
			70	Q	27490	22910	18890	15410	12410	9860	7700	5900	4400	3180
				P	6,12	5,96	5,71	5,40	5,02	4,60	4,15	3,68	3,20	2,73
			90	Q	27490	22910	18890	15410	12410	9860	7700	5900	4400	3180
				P	6,12	5,96	5,71	5,40	5,02	4,60	4,15	3,68	3,20	2,73
		45	20	Q	23340	19370	15910	12920	10360	8190	6360	4830	3560	2490
				P	7,49	7,12	6,69	6,19	5,65	5,08	4,50	3,90	3,32	2,75
			35	Q	23340	19370	15910	12920	10360	8190	6360	4830	3560	2490
				P	7,49	7,12	6,69	6,19	5,65	5,08	4,50	3,90	3,32	2,75
			50	Q	19780	16410	13480	10950	8780	6940	5390	4090	3010	2110
				P	6,24	5,94	5,57	5,16	4,71	4,24	3,75	3,25	2,76	2,29
			70	Q	23340	19370	15910	12920	10360	8190	6360	4830	3560	2490
				P	7,49	7,12	6,69	6,19	5,65	5,08	4,50	3,90	3,32	2,75
			90	Q	23340	19370	15910	12920	10360	8190	6360	4830	3560	2490
				P	7,49	7,12	6,69	6,19	5,65	5,08	4,50	3,90	3,32	2,75
	HI701CC	35	20	Q	32810	27330	22550	18390	14810	11760	9190	7040	5250	3790
				P	7,39	7,14	6,81	6,41	5,95	5,45	4,92	4,36	3,80	3,25
			35	Q	32810	27330	22550	18390	14810	11760	9190	7040	5250	3790
				P	7,39	7,14	6,81	6,41	5,95	5,45	4,92	4,36	3,80	3,25
			50	Q	27800	23170	19110	15590	12550	9970	7790	5960	4450	3210
				P	6,16	5,95	5,67	5,34	4,96	4,54	4,10	3,64	3,17	2,71
			70	Q	32810	27330	22550	18390	14810	11760	9190	7040	5250	3790
				P	7,39	7,14	6,81	6,41	5,95	5,45	4,92	4,36	3,80	3,25
			90	Q	32810	27330	22550	18390	14810	11760	9190	7040	5250	3790
				P	7,39	7,14	6,81	6,41	5,95	5,45	4,92	4,36	3,80	3,25
		45	20	Q	27860	23110	18980	15420	12360	9770	7590	5760	4240	2970
				P	8,96	8,48	7,93	7,33	6,69	6,01	5,32	4,62	3,93	3,26
			35	Q	27860	23110	18980	15420	12360	9770	7590	5760	4240	2970
				P	8,96	8,48	7,93	7,33	6,69	6,01	5,32	4,62	3,93	3,26
			50	Q	23610	19590	16090	13060	10480	8280	6430	4880	3600	2520
				P	7,47	7,07	6,61	6,11	5,57	5,01	4,43	3,85	3,28	2,72
			70	Q	27860	23110	18980	15420	12360	9770	7590	5760	4240	2970
				P	8,96	8,48	7,93	7,33	6,69	6,01	5,32	4,62	3,93	3,26
			90	Q	27860	23110	18980	15420	12360	9770	7590	5760	4240	2970
				P	8,96	8,48	7,93	7,33	6,69	6,01	5,32	4,62	3,93	3,26

- Le prestazioni si basano sulla norma europea EN12900
- Non miscelare mai olii estere con olii differenti

- Performance data are based on European Standard EN12900
- Never mix ester oils with different oils

- Les données de puissance se basent sur la norme européenne EN 12900
- Ne mélanger jamais ester huiles avec different huiles

- Leistungswerte basieren auf der europäischen Norm EN 12900
- Niemals Esteröl mit anderen Ölen vermischen

OFFICINE MARIO DORIN SINCE 1918
DORIN INNOVATION

R452A

Serie Range Serie Serie	Modello Model Modèle Typ	Temp. Cond. Cond. Temp. Temp. Cond. Kond. Temp.	Freq. Freq. Fréq. Freq.		Q [W]		Capacità frigorifera Refrigerating capacity Puissance frigorifique Kälteleistung			P [kW]		Potenza assorbita Power input Puissance absorbée Leistungsaufnahme		
					Temperatura evaporazione / Evaporating temperature Température d'évaporation / Verdampfungstemperatur [°C]									
		[°C]	[Hz]		+5	0	-5	-10	-15	-20	-25	-30	-35	-40
HI35	HI751CC	35	20	Q	37430	31230	25790	21050	16960	13470	10510	8040	6000	4330
				P	8,33	8,16	7,84	7,40	6,87	6,27	5,62	4,95	4,29	3,66
			35	Q	37430	31230	25790	21050	16960	13470	10510	8040	6000	4330
				P	8,33	8,16	7,84	7,40	6,87	6,27	5,62	4,95	4,29	3,66
			50	Q	31720	26470	21850	17840	14370	11410	8910	6810	5080	3670
				P	6,94	6,80	6,54	6,17	5,73	5,22	4,68	4,13	3,58	3,05
			70	Q	37430	31230	25790	21050	16960	13470	10510	8040	6000	4330
				P	8,33	8,16	7,84	7,40	6,87	6,27	5,62	4,95	4,29	3,66
			90	Q	37430	31230	25790	21050	16960	13470	10510	8040	6000	4330
				P	8,33	8,16	7,84	7,40	6,87	6,27	5,62	4,95	4,29	3,66
		45	20	Q	31830	26430	21720	17650	14150	11180	8670	6580	4840	3410
				P	10,25	9,74	9,13	8,43	7,67	6,87	6,05	5,24	4,48	3,77
			35	Q	31830	26430	21720	17650	14150	11180	8670	6580	4840	3410
				P	10,25	9,74	9,13	8,43	7,67	6,87	6,05	5,24	4,48	3,77
			50	Q	26980	22400	18410	14960	11990	9470	7350	5570	4100	2890
				P	8,54	8,12	7,61	7,03	6,39	5,72	5,04	4,37	3,73	3,14
			70	Q	31830	26430	21720	17650	14150	11180	8670	6580	4840	3410
				P	10,25	9,74	9,13	8,43	7,67	6,87	6,05	5,24	4,48	3,77
			90	Q	31830	26430	21720	17650	14150	11180	8670	6580	4840	3410
				P	10,25	9,74	9,13	8,43	7,67	6,87	6,05	5,24	4,48	3,77
HI41	HI1201CC	35	20	Q	51700	43360	36030	29630	24090	19330	15270	11850	8970	6570
				P	11,83	11,60	11,12	10,45	9,61	8,68	7,69	6,69	5,73	4,85
			35	Q	51700	43360	36030	29630	24090	19330	15270	11850	8970	6570
				P	11,83	11,60	11,12	10,45	9,61	8,68	7,69	6,69	5,73	4,85
			50	Q	43810	36750	30540	25110	20420	16380	12950	10040	7600	5570
				P	9,85	9,66	9,26	8,70	8,01	7,23	6,41	5,58	4,77	4,04
			75	Q	51700	43360	36030	29630	24090	19330	15270	11850	8970	6570
				P	11,83	11,60	11,12	10,45	9,61	8,68	7,69	6,69	5,73	4,85
		45	20	Q	44390	37070	30660	25100	20300	16190	12690	9720	7220	5100
				P	14,44	13,70	12,78	11,71	10,55	9,34	8,14	6,99	5,93	5,02
			35	Q	44390	37070	30660	25100	20300	16190	12690	9720	7220	5100
				P	14,44	13,70	12,78	11,71	10,55	9,34	8,14	6,99	5,93	5,02
			50	Q	37620	31410	25990	21270	17200	13720	10750	8240	6120	4320
				P	12,04	11,42	10,65	9,76	8,79	7,79	6,79	5,82	4,94	4,18
			75	Q	44390	37070	30660	25100	20300	16190	12690	9720	7220	5100
				P	14,44	13,70	12,78	11,71	10,55	9,34	8,14	6,99	5,93	5,02
	HI1501CC	35	20	Q	58700	49310	41050	33850	27600	22220	17640	13750	10480	7730
				P	13,88	13,68	13,17	12,41	11,47	10,39	9,23	8,05	6,91	5,87
			35	Q	58700	49310	41050	33850	27600	22220	17640	13750	10480	7730
				P	13,88	13,68	13,17	12,41	11,47	10,39	9,23	8,05	6,91	5,87
			50	Q	49740	41790	34790	28680	23390	18830	14950	11650	8880	6550
				P	11,57	11,40	10,98	10,35	9,55	8,65	7,69	6,71	5,76	4,89
			75	Q	58700	49310	41050	33850	27600	22220	17640	13750	10480	7730
				P	13,88	13,68	13,17	12,41	11,47	10,39	9,23	8,05	6,91	5,87
		45	20	Q	50220	42010	34830	28590	23200	18570	14620	11270	8420	5990
				P	17,08	16,24	15,18	13,93	12,57	11,15	9,72	8,34	7,07	5,97
			35	Q	50220	42010	34830	28590	23200	18570	14620	11270	8420	5990
				P	17,08	16,24	15,18	13,93	12,57	11,15	9,72	8,34	7,07	5,97
			50	Q	42560	35610	29520	24230	19660	15740	12390	9550	7130	5070
				P	14,23	13,54	12,65	11,61	10,48	9,29	8,10	6,95	5,89	4,97
			75	Q	50220	42010	34830	28590	23200	18570	14620	11270	8420	5990
				P	17,08	16,24	15,18	13,93	12,57	11,15	9,72	8,34	7,07	5,97

- Le prestazioni si basano sulla norma europea EN12900
- Non miscelare mai olii estere con olii differenti

- Performance data are based on European Standard EN12900
- Never mix ester oils with different oils

- Les données de puissance se basent sur la norme européenne EN 12900
- Ne mélanger jamais ester huiles avec different huiles

- Leistungswerte basieren auf der europäischen Norm EN 12900
- Niemals Esteröl mit anderen Ölen vermischen

R449A
R448A*

Serie Range Serie Serie	Modello Model Modèle Typ	Temp. Cond. Cond. Temp. Temp. Cond. Kond. Temp. [°C]	Freq. Freq. Fréq. Freq. [Hz]		Q [W] Capacità frigorifera Refrigerating capacity Puissance frigorifique Kälteleistung					P [kW] Potenza assorbita Power input Puissance absorbée Leistungsaufnahme				
					Temperatura evaporazione / Evaporating temperature Température d'évaporation / Verdampfungstemperatur [°C]									
					+5	0	-5	-10	-15	-20	-25	-30	-35	-40
HI11	HI101CC	35	20	Q	2100	1730	1410	1130	895	695	530	395	285	200
				P	0,57	0,54	0,51	0,47	0,44	0,40	0,36	0,32	0,28	0,23
			35	Q	3860	3190	2610	2100	1670	1300	995	740	535	375
				P	0,97	0,91	0,85	0,79	0,73	0,67	0,60	0,53	0,45	0,37
			50	Q	5550	4580	3740	3020	2400	1870	1430	1070	770	535
				P	1,38	1,30	1,21	1,12	1,03	0,94	0,84	0,74	0,64	0,52
			70	Q	7540	6240	5100	4120	3270	2560	1960	1470	1060	740
				P	1,97	1,84	1,71	1,58	1,45	1,32	1,18	1,03	0,88	0,72
			90	Q	8870	7360	6040	4890	3900	3060	2350	1760	1280	895
				P	2,74	2,54	2,34	2,15	1,96	1,76	1,56	1,36	1,15	0,93
		45	20	Q		1480	1200	950	745	570	430	315	220	145
				P		0,63	0,58	0,54	0,48	0,43	0,38	0,32	0,25	0,18
			35	Q		2730	2210	1760	1390	1070	800	585	410	270
				P		1,07	0,99	0,90	0,81	0,72	0,62	0,52	0,41	0,29
			50	Q		3920	3180	2530	1990	1530	1150	840	590	390
				P		1,52	1,40	1,27	1,14	1,01	0,88	0,73	0,58	0,41
			70	Q		5340	4330	3460	2720	2100	1580	1160	810	540
				P		2,15	1,97	1,79	1,61	1,42	1,22	1,01	0,80	0,57
			90	Q		6300	5130	4110	3240	2510	1890	1390	980	650
				P		2,97	2,70	2,43	2,17	1,89	1,62	1,33	1,04	0,74
	HI151CC	35	20	Q	2510	2070	1690	1370	1090	845	650	490	355	250
				P	0,64	0,63	0,61	0,57	0,53	0,48	0,43	0,39	0,34	0,30
			35	Q	4620	3830	3130	2530	2020	1580	1220	915	665	470
				P	1,10	1,07	1,03	0,96	0,89	0,81	0,72	0,64	0,56	0,49
			50	Q	6630	5490	4500	3640	2900	2270	1750	1320	960	675
				P	1,56	1,52	1,46	1,36	1,26	1,14	1,01	0,89	0,78	0,69
			70	Q	9020	7480	6140	4970	3970	3110	2400	1810	1320	930
				P	2,21	2,16	2,06	1,92	1,76	1,59	1,41	1,24	1,08	0,95
			90	Q	10610	8830	7260	5900	4720	3720	2870	2170	1590	1130
				P	3,08	2,98	2,81	2,61	2,38	2,12	1,87	1,63	1,41	1,23
		45	20	Q		1760	1430	1140	895	690	525	385	275	185
				P		0,77	0,71	0,65	0,58	0,51	0,45	0,38	0,33	0,28
			35	Q		3250	2640	2120	1670	1290	975	720	510	345
				P		1,30	1,20	1,09	0,97	0,86	0,74	0,63	0,54	0,46
			50	Q		4670	3790	3040	2400	1860	1410	1040	735	495
				P		1,84	1,70	1,54	1,38	1,21	1,04	0,89	0,75	0,64
			70	Q		6360	5170	4150	3280	2540	1930	1420	1010	680
				P		2,61	2,40	2,17	1,93	1,69	1,45	1,23	1,04	0,89
			90	Q		7500	6120	4930	3900	3040	2310	1710	1220	820
				P		3,61	3,29	2,95	2,60	2,26	1,93	1,62	1,36	1,15
	HI241CC	35	20	Q	3590	2970	2420	1950	1550	1210	925	695	505	350
				P	0,91	0,89	0,85	0,81	0,75	0,69	0,62	0,55	0,48	0,41
			35	Q	6610	5480	4480	3620	2890	2260	1740	1300	945	660
				P	1,55	1,50	1,44	1,35	1,26	1,15	1,03	0,91	0,79	0,66
			50	Q	9500	7870	6440	5210	4150	3250	2500	1870	1360	945
				P	2,21	2,13	2,03	1,91	1,77	1,62	1,45	1,28	1,10	0,93
			70	Q	12910	10710	8780	7110	5670	4450	3420	2570	1870	1310
				P	3,14	3,02	2,87	2,69	2,49	2,27	2,03	1,78	1,53	1,28
			90	Q	15180	12640	10400	8450	6760	5320	4100	3090	2260	1580
				P	4,36	4,17	3,93	3,66	3,35	3,03	2,69	2,34	2,00	1,66
		45	20	Q	3070	2520	2040	1630	1280	990	745	550	385	255
				P	1,11	1,05	0,98	0,90	0,82	0,73	0,64	0,55	0,45	0,36
			35	Q	5650	4650	3780	3030	2390	1850	1400	1030	725	480
				P	1,89	1,78	1,66	1,52	1,37	1,22	1,06	0,90	0,74	0,59
			50	Q	8120	6680	5430	4350	3430	2660	2010	1480	1050	690
				P	2,68	2,52	2,34	2,15	1,94	1,72	1,50	1,27	1,04	0,82
			70	Q	11040	9090	7400	5940	4690	3640	2760	2030	1440	950
				P	3,81	3,57	3,31	3,02	2,72	2,41	2,09	1,76	1,45	1,14
			90	Q	12980	10730	8760	7050	5590	4350	3310	2440	1730	1150
				P	5,30	4,94	4,53	4,11	3,67	3,22	2,77	2,32	1,89	1,47
HI33	HI355CC	35	20	Q	5300	4340	3510	2800	2200	1700	1290	955	685	480
				P	1,19	1,16	1,11	1,04	0,96	0,87	0,77	0,68	0,58	0,50
			35	Q	9760	8010	6500	5200	4100	3170	2410	1790	1290	900
				P	2,02	1,96	1,87	1,75	1,61	1,45	1,28	1,11	0,96	0,82
			50	Q	14010	11510	9340	7470	5890	4560	3460	2570	1860	1300
				P	2,87	2,79	2,65	2,48	2,27	2,04	1,80	1,56	1,34	1,14
			70	Q	19060	15680	12740	10210	8060	6250	4750	3530	2550	1790
				P	4,08	3,95	3,75	3,49	3,18	2,85	2,51	2,18	1,86	1,57
			90	Q	22410	18490	15080	12120	9600	7470	5700	4250	3080	2160
				P	5,67	5,45	5,13	4,74	4,29	3,82	3,33	2,86	2,43	2,04
		45	20	Q	4550	3700	2970	2360	1840	1410	1060	775	550	375
				P	1,42	1,35	1,25	1,15	1,03	0,91	0,80	0,68	0,58	0,50
			35	Q	8380	6830	5500	4370	3420	2630	1980	1450	1040	710
				P	2,42	2,28	2,11	1,93	1,73	1,52	1,32	1,13	0,96	0,81
			50	Q	12040	9820	7910	6280	4910	3770	2840	2090	1490	1020
				P	3,44	3,24	2,99	2,72	2,44	2,14	1,86	1,59	1,34	1,14
			70	Q	16360	13370	10790	8580	6720	5170	3900	2870	2050	1410
				P	4,89	4,59	4,23	3,83	3,42	3,00	2,59	2,20	1,86	1,57
			90	Q	19240	15770	12770	10190	8000	6180	4670	3450	2470	1700
				P	6,80	6,33	5,79	5,21	4,61	4,01	3,44	2,90	2,43	2,03

- Le prestazioni si basano sulla norma europea EN12900
- Non miscelare mai olii estere con olii differenti
- * Per prestazioni con R448A, considerare una riduzione del 1% di Q e P (stesso COP)

- Performance data are based on European Standard EN12900
- Never mix ester oils with different oils
- * For performance with R448A, consider a 1% reduction of Q and P (same COP)

- Les données de puissance se basent sur la norme européenne EN 12900
- Ne mélanger jamais ester huiles avec different huiles
- * Pour les performances avec R448A, envisager une réduction de Q et P (même COP) de 1%

- Leistungswerte basieren auf der europäischen Norm EN 12900
- Niemals Esteröl mit anderen Ölen vermischen
- * Für Leistung mit R448A, halten eine 1% ige Reduktion von Q und P (gleiche COP)

OFFICINE MARIO DORIN SINCE 1918
DORIN INNOVATION

R449A
R448A*

Serie Range Serie Serie	Modello Model Modèle Typ	Temp. Cond. Cond. Temp. Temp. Cond. Kond. Temp. [°C]	Freq. Freq. Fréq. Freq. [Hz]		Q [W] Capacità frigorifera Refrigerating capacity Puissance frigorifique Kälteleistung					P [kW] Potenza assorbita Power input Puissance absorbée Leistungsaufnahme				
					Temperatura evaporazione / Evaporating temperature Température d'évaporation / Verdampfungstemperatur [°C]									
					+5	0	-5	-10	-15	-20	-25	-30	-35	-40
HI33	HI415CC	35	20	Q	6350	5200	4210	3360	2640	2040	1550	1140	820	575
				P	1,42	1,39	1,33	1,25	1,15	1,04	0,93	0,81	0,70	0,60
			35	Q	11700	9610	7790	6240	4910	3800	2890	2140	1550	1080
				P	2,42	2,36	2,25	2,10	1,93	1,74	1,54	1,34	1,15	0,98
			50	Q	16810	13800	11200	8960	7060	5470	4150	3080	2230	1550
				P	3,44	3,34	3,18	2,97	2,72	2,45	2,16	1,88	1,61	1,37
			70	Q	22850	18800	15270	12240	9660	7490	5700	4230	3060	2140
				P	4,89	4,73	4,49	4,18	3,82	3,42	3,01	2,61	2,23	1,89
			90	Q	26880	22180	18080	14540	11510	8960	6830	5090	3690	2590
				P	6,80	6,54	6,16	5,68	5,15	4,58	4,00	3,43	2,91	2,44
		45	20	Q	5450	4440	3560	2820	2200	1690	1270	930	660	450
				P	1,71	1,61	1,50	1,38	1,24	1,10	0,96	0,82	0,70	0,59
			35	Q	10050	8200	6600	5240	4100	3150	2370	1740	1240	850
				P	2,90	2,74	2,54	2,31	2,07	1,82	1,58	1,35	1,15	0,97
			50	Q	14430	11770	9480	7530	5890	4520	3410	2500	1790	1220
				P	4,12	3,88	3,59	3,27	2,92	2,57	2,23	1,90	1,61	1,36
			70	Q	19620	16030	12930	10290	8060	6200	4670	3440	2460	1690
				P	5,86	5,50	5,07	4,60	4,10	3,60	3,10	2,64	2,23	1,88
			90	Q	23080	18920	15310	12220	9600	7410	5600	4140	2960	2040
				P	8,16	7,59	6,95	6,25	5,53	4,81	4,12	3,48	2,91	2,43
HI35	HI451CC	35	20	Q	7510	6150	4970	3970	3120	2410	1830	1350	970	675
				P	1,69	1,65	1,58	1,49	1,37	1,24	1,10	0,96	0,83	0,71
			35	Q	13830	11360	9210	7370	5810	4500	3410	2530	1830	1280
				P	2,88	2,80	2,67	2,50	2,29	2,06	1,83	1,59	1,36	1,16
			50	Q	19860	16320	13240	10590	8350	6470	4910	3640	2630	1840
				P	4,09	3,97	3,78	3,53	3,23	2,91	2,57	2,23	1,91	1,63
			70	Q	27010	22220	18050	14470	11420	8860	6730	5000	3620	2530
				P	5,81	5,63	5,34	4,97	4,54	4,07	3,58	3,10	2,65	2,25
			90	Q	31770	26220	21370	17180	13600	10590	8070	6020	4370	3060
				P	8,09	7,77	7,32	6,76	6,12	5,44	4,75	4,08	3,46	2,91
		45	20	Q	6450	5240	4210	3340	2600	1990	1500	1100	780	535
				P	2,03	1,92	1,79	1,64	1,47	1,30	1,14	0,98	0,83	0,71
			35	Q	11880	9690	7800	6190	4840	3720	2800	2060	1470	1010
				P	3,45	3,25	3,02	2,75	2,46	2,17	1,88	1,61	1,36	1,16
			50	Q	17060	13920	11210	8900	6960	5350	4030	2960	2110	1450
				P	4,91	4,61	4,27	3,88	3,48	3,06	2,65	2,26	1,91	1,62
			70	Q	23200	18950	15290	12160	9520	7320	5520	4060	2900	1990
				P	6,97	6,54	6,03	5,47	4,88	4,28	3,69	3,14	2,65	2,24
			90	Q	27280	22360	18100	14440	11340	8750	6620	4890	3500	2410
				P	9,70	9,03	8,26	7,43	6,58	5,72	4,90	4,14	3,46	2,89
	HI551CC	35	20	Q	9000	7370	5960	4760	3740	2890	2190	1620	1170	810
				P	2,01	1,98	1,90	1,78	1,65	1,49	1,32	1,16	0,99	0,85
			35	Q	16580	13610	11040	8840	6960	5390	4090	3040	2190	1530
				P	3,43	3,35	3,20	3,00	2,75	2,48	2,19	1,91	1,64	1,39
			50	Q	23810	19560	15870	12700	10010	7750	5880	4370	3150	2200
				P	4,87	4,75	4,53	4,24	3,88	3,50	3,09	2,68	2,29	1,95
			70	Q	32380	26640	21640	17350	13690	10620	8070	6000	4340	3030
				P	6,92	6,73	6,40	5,96	5,45	4,89	4,30	3,73	3,18	2,69
			90	Q	38080	31430	25620	20600	16310	12690	9680	7210	5230	3670
				P	9,63	9,29	8,77	8,11	7,35	6,54	5,71	4,90	4,15	3,48
		45	20	Q	7720	6280	5050	4000	3120	2390	1790	1320	935	640
				P	2,42	2,30	2,14	1,97	1,77	1,57	1,37	1,17	1,00	0,85
			35	Q	14230	11610	9350	7420	5800	4460	3360	2470	1760	1210
				P	4,12	3,90	3,62	3,30	2,96	2,61	2,26	1,94	1,64	1,39
			50	Q	20440	16670	13430	10670	8340	6410	4820	3550	2530	1730
				P	5,86	5,53	5,12	4,67	4,18	3,68	3,19	2,72	2,30	1,94
			70	Q	27790	22710	18320	14570	11410	8780	6620	4870	3480	2390
				P	8,33	7,83	7,23	6,57	5,87	5,15	4,44	3,78	3,18	2,68
			90	Q	32680	26790	21680	17310	13600	10490	7940	5860	4200	2890
				P	11,59	10,82	9,91	8,93	7,91	6,88	5,89	4,97	4,15	3,47
	HI701CC	35	20	Q	10740	8790	7110	5680	4460	3450	2610	1930	1390	965
				P	2,41	2,35	2,26	2,13	1,97	1,78	1,59	1,38	1,18	0,99
			35	Q	19780	16250	13180	10540	8310	6430	4880	3620	2610	1820
				P	4,10	3,99	3,81	3,57	3,29	2,97	2,63	2,28	1,94	1,62
			50	Q	28420	23340	18940	15150	11940	9250	7020	5210	3760	2620
				P	5,82	5,66	5,40	5,05	4,64	4,18	3,70	3,21	2,72	2,27
			70	Q	38640	31790	25830	20700	16340	12670	9630	7160	5170	3610
				P	8,28	8,02	7,62	7,11	6,51	5,85	5,16	4,46	3,77	3,14
			90	Q	45450	37510	30570	24580	19460	15140	11550	8610	6240	4370
				P	11,52	11,08	10,45	9,67	8,78	7,83	6,84	5,86	4,92	4,06
		45	20	Q	9210	7500	6020	4770	3720	2850	2140	1570	1120	760
				P	2,88	2,73	2,56	2,35	2,12	1,88	1,63	1,39	1,16	0,95
			35	Q	16980	13850	11150	8860	6920	5320	4000	2940	2100	1440
				P	4,91	4,64	4,31	3,94	3,54	3,13	2,71	2,30	1,91	1,56
			50	Q	24390	19900	16030	12730	9960	7650	5760	4230	3020	2070
				P	6,97	6,58	6,10	5,57	5,00	4,41	3,81	3,23	2,68	2,18
			70	Q	33160	27100	21860	17390	13620	10480	7900	5810	4150	2850
				P	9,90	9,32	8,62	7,85	7,02	6,17	5,31	4,49	3,71	3,01
			90	Q	39000	31970	25880	20650	16220	12520	9470	6990	5010	3450
				P	13,79	12,87	11,82	10,67	9,47	8,25	7,05	5,90	4,84	3,90

- Le prestazioni si basano sulla norma europea EN12900
- Non miscelare mai olii estere con olii differenti
- * Per prestazioni con R448A, considerare una riduzione del 1% di Q e P (stesso COP)

- Performance data are based on European Standard EN12900
- Never mix ester oils with different oils
- * For performance with R448A, consider a 1% reduction of Q and P (same COP)

- Les données de puissance se basent sur la norme européenne EN 12900
- Ne mélanger jamais ester huiles avec different huiles
- * Pour les performances avec R448A, envisager une réduction de Q et P (même COP) de 1%

- Leistungswerte basieren auf der europäischen Norm EN 12900
- Niemals Esteröl mit anderen Ölen vermischen
- * Für Leistung mit R448A, halten eine 1% ige Reduktion von Q und P (gleiche COP)

R449A
R448A*

Serie Range Serie Serie	Modello Model Modèle Typ	Temp. Cond. Cond. Temp. Temp. Cond. Kond. Temp. [°C]	Freq. Freq. Fréq. Freq. [Hz]		Q [W] Capacità frigorifera Refrigerating capacity Puissance frigorifique Kälteleistung					P [kW] Potenza assorbita Power input Puissance absorbée Leistungsaufnahme				
					Temperatura evaporazione / Evaporating temperature Température d'évaporation / Verdampfungstemperatur [°C]									
					+5	0	-5	-10	-15	-20	-25	-30	-35	-40
HI35	HI751CC	35	20	Q	12270	10050	8130	6490	5100	3940	2980	2210	1590	1110
				P	2,78	2,70	2,58	2,42	2,24	2,03	1,81	1,58	1,35	1,13
			35	Q	22620	18570	15070	12050	9500	7350	5580	4140	2990	2080
				P	4,74	4,58	4,35	4,07	3,74	3,38	3,00	2,61	2,23	1,85
			50	Q	32490	26680	21650	17330	13650	10570	8030	5950	4300	3000
				P	6,73	6,49	6,16	5,75	5,28	4,77	4,22	3,67	3,12	2,60
			70	Q	44180	36340	29530	23670	18680	14490	11010	8180	5910	4130
				P	9,57	9,20	8,70	8,10	7,41	6,67	5,89	5,10	4,33	3,58
			90	Q	51960	42880	34960	28110	22250	17320	13210	9840	7130	5000
				P	13,33	12,71	11,93	11,01	10,00	8,92	7,82	6,71	5,65	4,64
		45	20	Q	10540	8570	6890	5450	4250	3260	2450	1790	1280	870
				P	3,30	3,12	2,91	2,68	2,42	2,15	1,87	1,60	1,33	1,08
			35	Q	19410	15830	12750	10130	7920	6080	4570	3360	2400	1640
				P	5,62	5,29	4,91	4,49	4,04	3,58	3,11	2,64	2,19	1,78
			50	Q	27890	22750	18330	14560	11380	8740	6580	4830	3450	2360
				P	7,99	7,51	6,96	6,35	5,71	5,04	4,37	3,71	3,08	2,49
			70	Q	37920	30980	25000	19880	15570	11980	9030	6640	4740	3250
				P	11,36	10,65	9,83	8,94	8,01	7,05	6,09	5,16	4,26	3,43
			90	Q	44590	36560	29590	23610	18550	14320	10820	7990	5720	3930
				P	15,81	14,70	13,47	12,16	10,81	9,44	8,09	6,79	5,56	4,44
HI41	HI1201CC	35	20	Q	16780	13850	11300	9100	7230	5650	4330	3250	2370	1660
				P	3,93	3,85	3,68	3,45	3,16	2,83	2,48	2,13	1,80	1,50
			35	Q	31290	25880	21170	17090	13610	10660	8190	6160	4500	3170
				P	6,58	6,43	6,13	5,72	5,23	4,67	4,09	3,51	2,96	2,46
			50	Q	44640	36940	30220	24420	19450	15240	11720	8810	6440	4530
				P	9,46	9,21	8,76	8,16	7,43	6,62	5,78	4,95	4,16	3,45
			75	Q	58020	48290	39740	32290	25870	20380	15760	11920	8760	6200
				P	15,94	15,29	14,33	13,13	11,77	10,33	8,87	7,46	6,16	5,03
		45	20	Q	14560	11930	9670	7730	6090	4720	3580	2650	1890	1290
				P	4,68	4,43	4,11	3,74	3,34	2,92	2,51	2,12	1,77	1,47
			35	Q	27130	22300	18120	14530	11470	8910	6770	5020	3600	2450
				P	7,83	7,39	6,83	6,21	5,53	4,83	4,13	3,48	2,90	2,41
			50	Q	38710	31840	25870	20750	16400	12730	9690	7190	5150	3520
				P	11,26	10,59	9,77	8,84	7,86	6,84	5,85	4,91	4,07	3,37
			75	Q	50320	41620	34020	27440	21800	17030	13030	9720	7010	4800
				P	18,97	17,58	15,97	14,24	12,45	10,67	8,96	7,40	6,04	4,92
	HI1501CC	35	20	Q	19050	15750	12870	10390	8280	6490	5000	3770	2760	1960
				P	4,61	4,52	4,34	4,07	3,74	3,36	2,96	2,56	2,17	1,82
			35	Q	35520	29430	24110	19520	15590	12250	9460	7140	5250	3730
				P	7,71	7,55	7,22	6,76	6,19	5,55	4,88	4,20	3,56	2,98
			50	Q	50670	42000	34440	27890	22280	17520	13530	10220	7520	5340
				P	11,09	10,83	10,32	9,63	8,80	7,87	6,89	5,92	5,00	4,18
			75	Q	65870	54920	45280	36880	29630	23430	18190	13820	10230	7300
				P	18,68	17,96	16,87	15,50	13,94	12,27	10,58	8,93	7,42	6,09
		45	20	Q	16470	13530	10990	8810	6960	5410	4120	3070	2210	1520
				P	5,55	5,25	4,87	4,44	3,97	3,48	3,00	2,53	2,12	1,77
			35	Q	30700	25280	20580	16540	13100	10210	7800	5820	4200	2890
				P	9,28	8,76	8,12	7,38	6,58	5,75	4,94	4,17	3,47	2,89
			50	Q	43800	36090	29390	23630	18730	14600	11160	8320	6010	4130
				P	13,34	12,56	11,60	10,52	9,35	8,16	6,98	5,88	4,88	4,05
			75	Q	56940	47180	38640	31250	24910	19530	15010	11250	8170	5650
				P	22,48	20,84	18,96	16,92	14,81	12,72	10,71	8,86	7,24	5,91

- Le prestazioni si basano sulla norma europea EN12900
- Non miscelare mai olii estere con olii differenti
- * Per prestazioni con R448A, considerare una riduzione del 1% di Q e P (stesso COP)

- Performance data are based on European Standard EN12900
- Never mix ester oils with different oils
- * For performance with R448A, consider a 1% reduction of Q and P (same COP)

- Les données de puissance se basent sur la norme européenne EN 12900
- Ne mélanger jamais ester huiles avec different huiles
- * Pour les performances avec R448A, envisager une réduction de Q et P (même COP) de 1%

- Leistungswerte basieren auf der europäischen Norm EN 12900
- Niemals Esteröl mit anderen Ölen vermischen
- * Für Leistung mit R448A, halten eine 1% ige Reduktion von Q und P (gleiche COP)

OFFICINE MARIO DORIN SINCE 1918
DORIN INNOVATION

R407F
R407A*

Serie Range Serie Serie	Modello Model Modèle Typ	Temp. Cond. Cond. Temp. Temp. Cond. Kond. Temp. [°C]	Freq. Freq. Fréq. Freq. [Hz]		Q [W]		Capacità frigorifera Refrigerating capacity Puissance frigorifique Kälteleistung			P [kW]		Potenza assorbita Power input Puissance absorbée Leistungsaufnahme			
					Temperatura evaporazione / Evaporating temperature Température d'évaporation / Verdampfungstemperatur [°C]										
					+10	+5	0	-5	-10	-15	-20	-25	-30	-35	-40
HI11	HI101CC	35	20	Q	2710	2250	1840	1490	1190	935	720	545	400	280	190
				P	0,61	0,61	0,58	0,55	0,51	0,46	0,41	0,36	0,31	0,26	0,22
			35	Q	4970	4130	3400	2760	2210	1740	1350	1020	745	530	355
				P	1,05	1,03	0,99	0,93	0,86	0,78	0,69	0,60	0,51	0,43	0,36
			50	Q	7140	5940	4880	3970	3180	2500	1930	1460	1070	760	510
				P	1,50	1,47	1,40	1,32	1,21	1,09	0,97	0,84	0,72	0,60	0,51
			70	Q	9690	8070	6650	5410	4340	3420	2650	2000	1470	1050	705
				P	2,14	2,08	1,99	1,86	1,71	1,54	1,35	1,17	1,00	0,84	0,70
			90	Q	11360	9490	7850	6400	5150	4080	3160	2400	1770	1260	850
				P	2,99	2,90	2,75	2,55	2,32	2,07	1,81	1,56	1,31	1,09	0,90
		45	20	Q			1580	1270	1000	775	590	435	310	210	135
				P			0,70	0,64	0,58	0,51	0,44	0,37	0,31	0,26	0,21
			35	Q			2920	2350	1860	1450	1100	810	580	395	250
				P			1,20	1,09	0,97	0,85	0,73	0,62	0,52	0,42	0,35
			50	Q			4190	3370	2670	2080	1580	1170	835	565	355
				P			1,69	1,54	1,37	1,20	1,03	0,87	0,72	0,59	0,49
			70	Q			5710	4600	3650	2840	2160	1600	1150	780	490
				P			2,40	2,17	1,93	1,69	1,45	1,22	1,00	0,82	0,67
			90	Q			6740	5440	4330	3380	2580	1920	1380	940	595
				P			3,31	2,98	2,63	2,27	1,93	1,61	1,32	1,07	0,87
	HI151CC	35	20	Q	3330	2770	2270	1850	1480	1170	900	685	505	360	245
				P	0,71	0,71	0,70	0,67	0,63	0,58	0,52	0,45	0,39	0,34	0,28
			35	Q	6110	5090	4200	3420	2750	2170	1680	1280	945	675	460
				P	1,21	1,22	1,19	1,13	1,05	0,96	0,86	0,75	0,65	0,55	0,47
			50	Q	8770	7310	6030	4910	3940	3120	2420	1840	1360	970	660
				P	1,72	1,73	1,68	1,60	1,49	1,36	1,21	1,06	0,91	0,77	0,65
			70	Q	11910	9940	8210	6700	5390	4260	3320	2520	1870	1340	910
				P	2,46	2,45	2,38	2,26	2,10	1,90	1,69	1,48	1,26	1,07	0,90
			90	Q	13960	11690	9690	7930	6400	5080	3960	3020	2250	1610	1100
				P	3,45	3,41	3,29	3,10	2,85	2,57	2,26	1,96	1,66	1,39	1,16
		45	20	Q			1940	1560	1240	960	735	545	390	270	170
				P			0,84	0,78	0,70	0,62	0,55	0,47	0,40	0,33	0,28
			35	Q			3580	2890	2290	1790	1370	1020	735	505	320
				P			1,42	1,31	1,18	1,04	0,91	0,78	0,65	0,54	0,46
			50	Q			5140	4150	3300	2570	1970	1470	1060	725	460
				P			2,01	1,85	1,67	1,48	1,28	1,09	0,92	0,76	0,64
			70	Q			7000	5650	4500	3520	2700	2010	1450	995	635
				P			2,85	2,61	2,35	2,07	1,79	1,52	1,27	1,06	0,88
			90	Q			8250	6690	5340	4190	3220	2410	1740	1200	765
				P			3,94	3,58	3,19	2,79	2,40	2,02	1,68	1,38	1,14
	HI241CC	35	20	Q	4510	3750	3080	2500	2000	1580	1220	920	680	480	325
				P	0,98	0,97	0,94	0,89	0,83	0,76	0,68	0,60	0,52	0,45	0,38
			35	Q	8290	6910	5690	4630	3720	2940	2280	1730	1270	905	615
				P	1,68	1,65	1,58	1,50	1,39	1,27	1,13	1,00	0,86	0,74	0,62
			50	Q	11910	9920	8180	6660	5340	4220	3270	2480	1830	1300	880
				P	2,39	2,34	2,25	2,12	1,96	1,79	1,60	1,40	1,21	1,03	0,87
			70	Q	16170	13490	11140	9080	7300	5770	4480	3400	2510	1790	1220
				P	3,41	3,33	3,19	3,00	2,76	2,51	2,23	1,96	1,69	1,43	1,20
			90	Q	18950	15870	13140	10750	8670	6880	5360	4080	3020	2160	1470
				P	4,78	4,63	4,40	4,10	3,76	3,38	2,99	2,60	2,22	1,87	1,56
		45	20	Q			2630	2120	1680	1310	995	735	530	360	225
				P			1,11	1,02	0,93	0,83	0,72	0,62	0,53	0,44	0,37
			35	Q			4860	3920	3110	2430	1850	1380	990	675	425
				P			1,89	1,73	1,56	1,38	1,21	1,03	0,87	0,73	0,60
			50	Q			6980	5630	4470	3490	2670	1980	1420	970	615
				P			2,67	2,45	2,20	1,95	1,70	1,45	1,22	1,02	0,84
			70	Q			9510	7680	6110	4770	3650	2720	1960	1340	845
				P			3,79	3,46	3,10	2,74	2,38	2,03	1,70	1,41	1,16
			90	Q			11220	9090	7250	5690	4360	3260	2350	1620	1020
				P			5,23	4,74	4,22	3,69	3,18	2,69	2,24	1,84	1,51
HI33	HI355CC	35	20	Q	6830	5610	4560	3660	2900	2270	1750	1320	980	710	495
				P	1,35	1,30	1,24	1,16	1,07	0,98	0,88	0,78	0,68	0,59	0,50
			35	Q	12560	10340	8420	6780	5390	4220	3260	2470	1840	1340	930
				P	2,31	2,21	2,09	1,95	1,80	1,63	1,46	1,29	1,12	0,96	0,82
			50	Q	18030	14850	12100	9740	7740	6070	4690	3560	2650	1920	1340
				P	3,28	3,14	2,97	2,77	2,54	2,30	2,06	1,81	1,57	1,35	1,15
			70	Q	24480	20190	16480	13290	10580	8300	6420	4880	3630	2640	1850
				P	4,68	4,47	4,21	3,91	3,58	3,23	2,88	2,53	2,19	1,87	1,59
			90	Q	28690	23750	19440	15730	12560	9890	7670	5850	4370	3180	2240
				P	6,56	6,22	5,81	5,36	4,87	4,36	3,85	3,35	2,88	2,44	2,05
		45	20	Q	5940	4850	3920	3130	2460	1920	1470	1100	805	575	385
				P	1,63	1,54	1,43	1,31	1,19	1,07	0,95	0,83	0,71	0,61	0,51
			35	Q	10910	8940	7240	5790	4570	3560	2730	2060	1510	1080	720
				P	2,79	2,61	2,42	2,22	2,01	1,79	1,58	1,37	1,17	1,00	0,84
			50	Q	15670	12830	10390	8320	6570	5120	3930	2960	2180	1550	1040
				P	3,97	3,71	3,44	3,14	2,84	2,53	2,22	1,93	1,65	1,40	1,18
			70	Q	21280	17450	14160	11350	8980	7000	5380	4060	2990	2130	1430
				P	5,66	5,28	4,87	4,44	3,99	3,55	3,11	2,69	2,29	1,94	1,63
			90	Q	24940	20520	16700	13430	10660	8350	6430	4860	3600	2570	1730
				P	7,93	7,34	6,73	6,08	5,43	4,78	4,16	3,56	3,02	2,53	2,10

- Le prestazioni si basano sulla norma europea EN12900
- Non miscelare mai olii estere con olii differenti
- * Per prestazioni con R407A, considerare una riduzione del 6% di Q e P (stesso COP)

- Performance data are based on European Standard EN12900
- Never mix ester oils with different oils
- * For performance with R407A, consider a 6% reduction of Q and P (same COP)

- Les données de puissance se basent sur la norme européenne EN 12900
- Ne mélanger jamais ester huiles avec different huiles
- * Pour les performances avec R407A, envisager une réduction de Q et P (même COP) de 6%

- Leistungswerte basieren auf der europäischen Norm EN 12900
- Niemals Esteröl mit anderen Ölen vermischen
- * Für Leistung mit R407A, halten eine 6% ige Reduktion von Q und P (gleiche COP)

R407F
R407A*

Serie Range Serie Serie	Modello Model Modèle Typ	Temp. Cond. Cond. Temp. Temp. Cond. Kond. Temp. [°C]	Freq. Freq. Fréq. Freq. [Hz]		Q [W] Capacità frigorifera Refrigerating capacity Puissance frigorifique Kälteleistung					P [kW] Potenza assorbita Power input Puissance absorbée Leistungsaufnahme					
					Temperatura evaporazione / Evaporating temperature Température d'évaporation / Verdampfungstemperatur [°C]										
					+10	+5	0	-5	-10	-15	-20	-25	-30	-35	-40
HI33	HI415CC	35	20	Q	8190	6730	5470	4390	3480	2720	2100	1590	1180	850	595
				P	1,62	1,56	1,48	1,39	1,28	1,17	1,05	0,93	0,81	0,70	0,60
			35	Q	15060	12400	10100	8130	6460	5060	3910	2970	2210	1600	1120
				P	2,77	2,66	2,51	2,34	2,16	1,96	1,75	1,54	1,34	1,16	0,98
			50	Q	21620	17810	14510	11680	9290	7280	5620	4270	3170	2300	1610
				P	3,94	3,77	3,56	3,32	3,05	2,76	2,47	2,17	1,89	1,62	1,38
			70	Q	29360	24210	19760	15930	12680	9960	7700	5850	4360	3160	2210
				P	5,62	5,36	5,05	4,69	4,29	3,88	3,45	3,03	2,62	2,24	1,90
			90	Q	34410	28480	23310	18860	15060	11860	9200	7010	5240	3820	2680
				P	7,87	7,46	6,97	6,42	5,84	5,23	4,62	4,02	3,45	2,93	2,46
		45	20	Q	7120	5820	4700	3750	2960	2300	1760	1320	965	685	460
				P	1,95	1,84	1,72	1,58	1,43	1,28	1,14	0,99	0,85	0,73	0,62
			35	Q	13090	10720	8680	6940	5480	4270	3280	2470	1820	1290	865
				P	3,34	3,14	2,91	2,66	2,41	2,15	1,89	1,64	1,41	1,20	1,01
			50	Q	18790	15390	12470	9980	7880	6140	4710	3550	2610	1860	1250
				P	4,75	4,45	4,12	3,77	3,40	3,03	2,66	2,31	1,98	1,68	1,41
			70	Q	25520	20930	16980	13610	10770	8400	6450	4860	3580	2550	1720
				P	6,78	6,33	5,84	5,32	4,79	4,25	3,73	3,22	2,75	2,32	1,95
			90	Q	29910	24610	20030	16110	12790	10010	7710	5830	4310	3080	2080
				P	9,51	8,81	8,06	7,29	6,51	5,74	4,98	4,27	3,62	3,03	2,52
HI35	HI451CC	35	20	Q	9680	7950	6460	5190	4110	3220	2480	1870	1390	1010	700
				P	1,92	1,85	1,76	1,65	1,53	1,39	1,25	1,11	0,97	0,84	0,71
			35	Q	17800	14650	11940	9610	7640	5990	4620	3500	2610	1890	1320
				P	3,29	3,16	2,99	2,79	2,56	2,33	2,08	1,84	1,60	1,37	1,17
			50	Q	25560	21050	17150	13810	10980	8600	6640	5040	3750	2720	1900
				P	4,68	4,48	4,24	3,95	3,62	3,28	2,93	2,58	2,24	1,93	1,64
			70	Q	34700	28620	23350	18830	14990	11770	9100	6910	5150	3740	2620
				P	6,68	6,38	6,00	5,57	5,10	4,61	4,10	3,60	3,12	2,67	2,26
			90	Q	40670	33660	27550	22290	17800	14020	10880	8290	6190	4510	3170
				P	9,36	8,87	8,29	7,64	6,94	6,22	5,49	4,78	4,10	3,48	2,93
		45	20	Q	8420	6870	5550	4430	3490	2710	2080	1560	1140	810	545
				P	2,32	2,19	2,04	1,88	1,70	1,53	1,35	1,18	1,01	0,86	0,73
			35	Q	15470	12660	10260	8210	6480	5050	3870	2910	2140	1530	1030
				P	3,97	3,73	3,46	3,16	2,86	2,55	2,25	1,95	1,67	1,42	1,20
			50	Q	22210	18190	14730	11790	9320	7260	5570	4190	3080	2200	1470
				P	5,65	5,29	4,90	4,48	4,04	3,60	3,17	2,75	2,35	1,99	1,68
			70	Q	30160	24740	20060	16080	12730	9930	7620	5750	4240	3020	2030
				P	8,06	7,53	6,95	6,33	5,69	5,06	4,43	3,83	3,27	2,76	2,32
			90	Q	35350	29090	23670	19040	15110	11830	9110	6890	5100	3640	2460
				P	11,31	10,48	9,59	8,67	7,74	6,82	5,93	5,08	4,30	3,60	3,00
	HI551CC	35	20	Q	11620	9540	7750	6220	4930	3850	2970	2250	1670	1210	840
				P	2,31	2,22	2,11	1,98	1,83	1,67	1,50	1,33	1,16	1,00	0,86
			35	Q	21350	17580	14310	11520	9150	7170	5540	4200	3130	2270	1580
				P	3,95	3,78	3,58	3,34	3,07	2,79	2,50	2,20	1,92	1,65	1,40
			50	Q	30660	25240	20560	16550	13160	10310	7960	6040	4500	3260	2280
				P	5,61	5,37	5,07	4,72	4,34	3,94	3,52	3,10	2,69	2,31	1,96
			70	Q	41630	34330	28000	22580	17970	14110	10910	8290	6180	4490	3140
				P	8,01	7,64	7,19	6,67	6,11	5,53	4,92	4,33	3,75	3,20	2,71
			90	Q	48790	40370	33040	26730	21340	16810	13040	9940	7430	5410	3800
				P	11,23	10,63	9,92	9,14	8,31	7,45	6,59	5,74	4,93	4,18	3,51
		45	20	Q	10090	8240	6650	5310	4180	3250	2490	1870	1370	970	650
				P	2,78	2,62	2,44	2,25	2,04	1,83	1,62	1,41	1,22	1,03	0,87
			35	Q	18540	15180	12290	9830	7770	6050	4640	3500	2570	1830	1230
				P	4,76	4,46	4,14	3,79	3,43	3,06	2,70	2,34	2,01	1,70	1,43
			50	Q	26620	21800	17650	14130	11170	8700	6670	5030	3700	2630	1760
				P	6,77	6,34	5,87	5,37	4,85	4,32	3,80	3,30	2,82	2,39	2,00
			70	Q	36150	29640	24040	19270	15250	11900	9140	6900	5080	3620	2430
				P	9,66	9,02	8,32	7,58	6,83	6,07	5,32	4,60	3,92	3,31	2,76
			90	Q	42370	34860	28370	22810	18110	14180	10930	8270	6110	4370	2940
				P	13,55	12,55	11,49	10,39	9,28	8,18	7,11	6,10	5,16	4,31	3,58
	HI701CC	35	20	Q	13860	11380	9240	7420	5880	4600	3540	2680	1990	1440	1000
				P	2,75	2,65	2,52	2,36	2,18	1,99	1,79	1,59	1,39	1,20	1,02
			35	Q	25480	20970	17080	13750	10920	8560	6610	5010	3730	2710	1890
				P	4,71	4,51	4,27	3,99	3,67	3,33	2,98	2,63	2,29	1,96	1,67
			50	Q	36590	30130	24540	19750	15700	12310	9500	7210	5370	3890	2720
				P	6,70	6,41	6,06	5,64	5,19	4,70	4,20	3,70	3,21	2,75	2,34
			70	Q	49680	40970	33420	26940	21450	16840	13020	9890	7370	5350	3740
				P	9,55	9,12	8,58	7,97	7,30	6,60	5,87	5,16	4,46	3,82	3,24
			90	Q	58230	48180	39430	31890	25470	20060	15560	11860	8870	6460	4530
				P	13,39	12,69	11,86	10,93	9,93	8,90	7,86	6,84	5,87	4,98	4,19
		45	20	Q	12040	9830	7940	6340	4990	3880	2970	2230	1640	1160	775
				P	3,32	3,13	2,92	2,68	2,44	2,18	1,93	1,69	1,45	1,24	1,05
			35	Q	22130	18110	14660	11730	9270	7220	5540	4170	3070	2180	1460
				P	5,68	5,33	4,94	4,53	4,09	3,65	3,22	2,79	2,40	2,03	1,72
			50	Q	31770	26010	21070	16860	13320	10380	7960	6000	4420	3140	2100
				P	8,08	7,57	7,01	6,41	5,79	5,16	4,53	3,93	3,37	2,85	2,40
			70	Q	43140	35380	28690	23000	18200	14200	10910	8230	6070	4320	2900
				P	11,53	10,77	9,93	9,05	8,15	7,24	6,34	5,48	4,68	3,95	3,32
			90	Q	50570	41600	33850	27220	21610	16920	13040	9870	7300	5210	3510
				P	16,17	14,98	13,72	12,41	11,08	9,76	8,48	7,27	6,16	5,15	4,29

- Le prestazioni si basano sulla norma europea EN12900
- Non miscelare mai olii estere con olii differenti
- * Per prestazioni con R407A, considerare una riduzione del 6% di Q e P (stesso COP)

- Performance data are based on European Standard EN12900
- Never mix ester oils with different oils
- * For performance with R407A, consider a 6% reduction of Q and P (same COP)

- Les données de puissance se basent sur la norme européenne EN 12900
- Ne mélanger jamais ester huiles avec different huiles
- * Pour les performances avec R407A, envisager une réduction de Q et P (même COP) de 6%

- Leistungswerte basieren auf der europäischen Norm EN 12900
- Niemals Esteröl mit anderen Ölen vermischen
- * Für Leistung mit R407A, halten eine 6% ige Reduktion von Q und P (gleiche COP)

OFFICINE MARIO DORIN SINCE 1918
DORIN INNOVATION

R407F
R407A*

Serie Range Serie Serie	Modello Model Modèle Typ	Temp. Cond. Cond. Temp. Temp. Cond. Kond. Temp. [°C]	Freq. Freq. Fréq. Freq. [Hz]		Q [W] Capacità frigorifera Refrigerating capacity Puissance frigorifique Kälteleistung					P [kW] Potenza assorbita Power input Puissance absorbée Leistungsaufnahme					
					Temperatura evaporazione / Evaporating temperature Température d'évaporation / Verdampfungstemperatur [°C]										
					+10	+5	0	-5	-10	-15	-20	-25	-30	-35	-40
HI35	HI751CC	35	20	Q	15850	13010	10570	8490	6730	5260	4050	3060	2270	1650	1150
				P	3,19	3,06	2,89	2,70	2,49	2,27	2,04	1,81	1,59	1,37	1,17
			35	Q	29130	23980	19530	15720	12490	9790	7550	5730	4260	3090	2160
				P	5,46	5,21	4,90	4,56	4,19	3,80	3,40	3,00	2,62	2,25	1,92
			50	Q	41830	34440	28060	22590	17950	14070	10860	8240	6130	4450	3110
				P	7,77	7,39	6,95	6,45	5,92	5,36	4,79	4,23	3,68	3,16	2,69
			70	Q	56800	46840	38210	30810	24520	19250	14880	11310	8430	6120	4280
				P	11,09	10,51	9,85	9,11	8,33	7,52	6,70	5,89	5,11	4,38	3,71
			90	Q	66580	55080	45080	36470	29120	22930	17790	13560	10140	7390	5180
				P	15,55	14,63	13,60	12,49	11,33	10,15	8,97	7,82	6,73	5,71	4,80
		45	20	Q	13760	11240	9080	7240	5710	4440	3390	2550	1870	1330	885
				P	3,83	3,59	3,33	3,06	2,78	2,49	2,21	1,93	1,66	1,41	1,19
			35	Q	25300	20710	16770	13420	10600	8260	6330	4770	3510	2500	1670
				P	6,55	6,12	5,65	5,17	4,67	4,17	3,67	3,19	2,74	2,32	1,95
			50	Q	36330	29740	24090	19280	15230	11870	9100	6860	5050	3590	2400
				P	9,31	8,69	8,02	7,32	6,60	5,88	5,18	4,49	3,85	3,26	2,73
			70	Q	49330	40450	32810	26290	20810	16240	12470	9410	6930	4940	3310
				P	13,29	12,36	11,37	10,34	9,30	8,26	7,24	6,27	5,35	4,51	3,77
			90	Q	57820	47570	38710	31130	24710	19340	14910	11280	8340	5960	4010
				P	18,63	17,19	15,69	14,17	12,64	11,14	9,69	8,32	7,04	5,89	4,88
HI41	HI1201CC	35	20	Q	21080	17380	14170	11410	9070	7090	5440	4090	3000	2120	1420
				P	4,15	4,10	3,95	3,72	3,41	3,06	2,68	2,29	1,92	1,57	1,29
			35	Q	39200	32400	26480	21380	17030	13350	10270	7740	5680	4020	2700
				P	6,96	6,87	6,60	6,19	5,67	5,07	4,43	3,78	3,15	2,58	2,11
			50	Q	55900	46220	37800	30540	24330	19080	14690	11080	8130	5760	3870
				P	10,04	9,87	9,46	8,84	8,08	7,21	6,28	5,34	4,44	3,63	2,95
			75	Q	72250	60090	49420	40150	32170	25370	19650	14890	10990	7830	5290
				P	17,16	16,63	15,70	14,46	13,00	11,42	9,79	8,19	6,70	5,38	4,30
		45	20	Q	18370	15050	12180	9740	7670	5930	4500	3330	2380	1620	1010
				P	5,16	4,89	4,55	4,14	3,69	3,23	2,75	2,30	1,89	1,54	1,28
			35	Q	34170	28060	22770	18240	14400	11170	8500	6300	4520	3080	1920
				P	8,65	8,19	7,59	6,90	6,13	5,34	4,55	3,80	3,11	2,53	2,09
			50	Q	48720	40030	32500	26050	20570	15970	12150	9010	6470	4410	2750
				P	12,47	11,77	10,88	9,85	8,74	7,59	6,45	5,37	4,39	3,56	2,93
			75	Q	62970	52030	42490	34250	27200	21230	16240	12120	8740	6000	3760
				P	21,33	19,83	18,06	16,11	14,08	12,03	10,06	8,23	6,62	5,28	4,27
	HI1501CC	35	20	Q	23910	19740	16110	13000	10350	8110	6250	4720	3470	2470	1670
				P	4,98	4,91	4,72	4,43	4,07	3,64	3,19	2,72	2,27	1,87	1,53
			35	Q	44470	36800	30120	24350	19430	15270	11790	8920	6580	4700	3190
				P	8,35	8,22	7,88	7,38	6,75	6,03	5,26	4,49	3,74	3,07	2,50
			50	Q	63410	52500	42990	34780	27760	21820	16860	12760	9420	6720	4570
				P	12,04	11,82	11,30	10,56	9,62	8,58	7,46	6,34	5,28	4,31	3,51
			75	Q	81960	68240	56200	45730	36710	29020	22550	17160	12730	9140	6240
				P	20,58	19,91	18,76	17,25	15,49	13,59	11,64	9,73	7,96	6,39	5,12
		45	20	Q	20810	17060	13830	11070	8730	6770	5150	3820	2750	1890	1190
				P	6,26	5,92	5,49	4,98	4,43	3,86	3,28	2,74	2,24	1,82	1,50
			35	Q	38700	31810	25840	20730	16390	12740	9720	7230	5210	3580	2260
				P	10,51	9,90	9,15	8,29	7,36	6,39	5,43	4,51	3,68	2,98	2,45
			50	Q	55190	45380	36890	29600	23420	18220	13900	10350	7460	5130	3240
				P	15,13	14,23	13,12	11,86	10,49	9,08	7,69	6,38	5,19	4,19	3,44
			75	Q	71330	58990	48230	38930	30960	24220	18580	13910	10090	6970	4430
				P	25,88	23,98	21,78	19,38	16,88	14,39	12,00	9,78	7,83	6,21	5,01

- Le prestazioni si basano sulla norma europea EN12900
- Non miscelare mai olii estere con olii differenti
- * Per prestazioni con R407A, considerare una riduzione del 6% di Q e P (stesso COP)

- Performance data are based on European Standard EN12900
- Never mix ester oils with different oils
- * For performance with R407A, consider a 6% reduction of Q and P (same COP)

- Les données de puissance se basent sur la norme européenne EN 12900
- Ne mélanger jamais ester huiles avec different huiles
- * Pour les performances avec R407A, envisager une réduction de Q et P (même COP) de 6%

- Leistungswerte basieren auf der europäischen Norm EN 12900
- Niemals Esteröl mit anderen Ölen vermischen
- * Für Leistung mit R407A, halten eine 6% ige Reduktion von Q und P (gleiche COP)

R404A
R507

Serie Range Serie Serie	Modello Model Modèle Typ	Temp. Cond. Cond. Temp. Temp. Cond. Kond. Temp. [°C]	Freq. Freq. Fréq. Freq. [Hz]		Q [W]		Capacità frigorifera Refrigerating capacity Puissance frigorifique Kälteleistung			P [kW]		Potenza assorbita Power input Puissance absorbée Leistungsaufnahme		
					Temperatura evaporazione / Evaporating temperature Température d'évaporation / Verdampfungstemperatur [°C]									
					+5	0	-5	-10	-15	-20	-25	-30	-35	-40
HI11	HI101CC	35	20	Q	2200	1840	1530	1250	1010	805	630	480	355	255
				P	0,62	0,60	0,58	0,55	0,51	0,47	0,42	0,38	0,33	0,29
			35	Q	4050	3400	2820	2320	1880	1500	1180	900	670	475
				P	1,05	1,03	0,98	0,93	0,86	0,78	0,70	0,62	0,54	0,47
			50	Q	5810	4880	4050	3330	2700	2160	1690	1290	960	685
				P	1,49	1,45	1,39	1,31	1,21	1,10	0,99	0,87	0,76	0,65
			70	Q	7900	6640	5530	4550	3690	2950	2320	1780	1320	940
				P	2,12	2,06	1,97	1,84	1,70	1,54	1,38	1,21	1,05	0,90
			90	Q	9290	7830	6540	5400	4400	3530	2780	2140	1600	1140
				P	2,95	2,85	2,69	2,50	2,29	2,06	1,83	1,59	1,37	1,17
		45	20	Q			1260	1030	820	650	500	375	270	180
				P			0,68	0,62	0,57	0,51	0,44	0,39	0,33	0,28
			35	Q			2330	1900	1530	1210	935	700	505	340
				P			1,14	1,05	0,95	0,84	0,74	0,64	0,54	0,45
			50	Q			3350	2730	2200	1740	1340	1010	725	485
				P			1,62	1,48	1,33	1,19	1,04	0,89	0,76	0,64
			70	Q			4570	3730	3010	2380	1840	1390	995	670
				P			2,28	2,08	1,87	1,66	1,44	1,24	1,05	0,88
			90	Q			5410	4430	3580	2840	2210	1670	1200	810
				P			3,13	2,83	2,52	2,22	1,92	1,63	1,37	1,14
	HI151CC	35	20	Q	2740	2300	1910	1570	1280	1020	800	615	460	330
				P	0,75	0,74	0,71	0,68	0,64	0,59	0,54	0,48	0,43	0,37
			35	Q	5050	4250	3540	2920	2370	1900	1500	1160	865	625
				P	1,27	1,25	1,20	1,14	1,06	0,98	0,89	0,80	0,70	0,61
			50	Q	7260	6110	5090	4190	3410	2740	2160	1670	1250	895
				P	1,81	1,77	1,70	1,61	1,50	1,38	1,25	1,12	0,98	0,86
			70	Q	9870	8310	6940	5730	4670	3750	2960	2290	1720	1240
				P	2,57	2,50	2,40	2,27	2,11	1,93	1,74	1,55	1,36	1,18
			90	Q	11610	9810	8210	6800	5560	4480	3550	2750	2070	1500
				P	3,58	3,46	3,29	3,08	2,84	2,58	2,31	2,04	1,78	1,53
		45	20	Q				1290	1040	820	635	480	350	235
				P				0,76	0,70	0,63	0,56	0,49	0,43	0,36
			35	Q				2380	1930	1530	1190	900	655	445
				P				1,28	1,17	1,05	0,93	0,81	0,70	0,60
			50	Q				3430	2770	2200	1710	1300	940	635
				P				1,81	1,65	1,48	1,31	1,14	0,98	0,84
			70	Q				4680	3790	3010	2350	1780	1300	875
				P				2,54	2,31	2,07	1,83	1,59	1,36	1,16
			90	Q				5550	4510	3600	2820	2140	1560	1060
				P				3,46	3,12	2,77	2,42	2,09	1,78	1,49
	HI241CC	35	20	Q	3710	3110	2580	2120	1720	1380	1080	830	615	440
				P	1,00	0,98	0,95	0,90	0,85	0,78	0,71	0,64	0,57	0,51
			35	Q	6830	5740	4780	3940	3200	2570	2020	1550	1160	830
				P	1,71	1,67	1,60	1,52	1,42	1,30	1,18	1,06	0,94	0,83
			50	Q	9810	8250	6870	5660	4600	3690	2900	2230	1670	1190
				P	2,43	2,37	2,27	2,15	2,00	1,84	1,67	1,49	1,32	1,17
			70	Q	13340	11240	9370	7730	6300	5050	3980	3070	2300	1640
				P	3,45	3,35	3,21	3,02	2,81	2,57	2,32	2,07	1,83	1,61
			90	Q	15690	13260	11090	9180	7500	6040	4770	3690	2770	1990
				P	4,80	4,63	4,40	4,11	3,78	3,44	3,08	2,73	2,39	2,08
		45	20	Q	3110	2590	2130	1740	1400	1100	845	630	450	295
				P	1,22	1,16	1,09	1,02	0,94	0,85	0,76	0,68	0,60	0,53
			35	Q	5720	4780	3950	3230	2600	2050	1580	1190	845	550
				P	2,07	1,97	1,85	1,71	1,56	1,42	1,26	1,12	0,98	0,86
			50	Q	8220	6860	5680	4630	3730	2950	2280	1700	1210	795
				P	2,94	2,79	2,61	2,42	2,21	1,99	1,78	1,57	1,38	1,21
			70	Q	11170	9350	7740	6330	5100	4040	3120	2340	1670	1100
				P	4,18	3,95	3,69	3,40	3,10	2,79	2,48	2,18	1,91	1,66
			90	Q	13140	11030	9160	7520	6080	4830	3740	2810	2010	1330
				P	5,81	5,46	5,06	4,63	4,18	3,73	3,29	2,87	2,49	2,15
HI33	HI355CC	35	20	Q	5330	4440	3650	2970	2380	1880	1460	1110	820	585
				P	1,31	1,27	1,22	1,15	1,07	0,98	0,89	0,79	0,69	0,59
			35	Q	9830	8190	6760	5510	4430	3510	2730	2080	1540	1110
				P	2,23	2,16	2,06	1,94	1,79	1,64	1,47	1,30	1,13	0,97
			50	Q	14120	11770	9710	7920	6370	5040	3920	2990	2220	1590
				P	3,16	3,06	2,91	2,74	2,53	2,31	2,07	1,83	1,59	1,35
			70	Q	19200	16030	13250	10810	8710	6900	5380	4100	3050	2200
				P	4,50	4,33	4,12	3,85	3,56	3,23	2,89	2,54	2,20	1,87
			90	Q	22570	18910	15680	12840	10370	8250	6450	4930	3680	2660
				P	6,26	5,98	5,64	5,24	4,79	4,32	3,84	3,35	2,87	2,42
		45	20	Q	4460	3690	3020	2440	1950	1530	1180	890	650	455
				P	1,53	1,46	1,37	1,28	1,17	1,06	0,94	0,82	0,70	0,59
			35	Q	8220	6820	5600	4540	3630	2860	2210	1670	1220	855
				P	2,61	2,48	2,32	2,14	1,96	1,76	1,55	1,35	1,16	0,97
			50	Q	11800	9790	8040	6520	5220	4110	3170	2400	1760	1230
				P	3,71	3,51	3,28	3,03	2,76	2,48	2,19	1,90	1,62	1,36
			70	Q	16050	13340	10960	8900	7130	5630	4350	3290	2420	1700
				P	5,27	4,98	4,64	4,27	3,87	3,46	3,05	2,64	2,25	1,87
			90	Q	18870	15740	12980	10570	8500	6720	5220	3960	2920	2050
				P	7,33	6,87	6,36	5,80	5,22	4,63	4,05	3,48	2,93	2,42

- Le prestazioni si basano sulla norma europea EN12900
- Non miscelare mai olii estere con olii differenti

- Performance data are based on European Standard EN12900
- Never mix ester oils with different oils

- Les données de puissance se basent sur la norme européenne EN 12900
- Ne mélanger jamais ester huiles avec different huiles

- Leistungswerte basieren auf der europäischen Norm EN 12900
- Niemals Esteröl mit anderen Ölen vermischen

OFFICINE MARIO DORIN SINCE 1918
DORIN INNOVATION

R404A
R507

Serie Range Serie Serie	Modello Model Modèle Typ	Temp. Cond. Cond. Temp. Temp. Cond. Kond. Temp. [°C]	Freq. Freq. Fréq. Freq. [Hz]		Q [W] Capacità frigorifera Refrigerating capacity Puissance frigorifique Kälteleistung					P [kW] Potenza assorbita Power input Puissance absorbée Leistungsaufnahme				
					Temperatura evaporazione / Evaporating temperature Température d'évaporation / Verdampfungstemperatur [°C]									
					+5	0	-5	-10	-15	-20	-25	-30	-35	-40
HI33	HI415CC	35	20	Q	6400	5320	4380	3560	2850	2250	1750	1330	980	705
				P	1,57	1,53	1,46	1,38	1,29	1,18	1,07	0,95	0,83	0,71
			35	Q	11790	9830	8100	6610	5310	4200	3270	2490	1850	1330
				P	2,67	2,59	2,47	2,32	2,15	1,97	1,77	1,56	1,36	1,16
			50	Q	16930	14120	11650	9490	7630	6040	4700	3580	2660	1910
				P	3,79	3,67	3,49	3,28	3,04	2,77	2,49	2,20	1,91	1,62
			70	Q	23020	19220	15880	12970	10440	8280	6450	4920	3660	2630
				P	5,39	5,20	4,94	4,62	4,26	3,88	3,47	3,05	2,64	2,24
			90	Q	27070	22680	18800	15400	12440	9900	7730	5920	4410	3190
				P	7,50	7,18	6,76	6,28	5,75	5,19	4,60	4,02	3,44	2,90
		45	20	Q	5350	4430	3620	2930	2340	1840	1420	1070	780	545
				P	1,84	1,75	1,65	1,53	1,40	1,27	1,12	0,98	0,84	0,71
			35	Q	9850	8180	6710	5440	4350	3430	2650	2000	1460	1030
				P	3,13	2,97	2,78	2,57	2,34	2,11	1,86	1,62	1,39	1,16
			50	Q	14150	11740	9640	7820	6250	4920	3810	2870	2110	1480
				P	4,44	4,21	3,94	3,63	3,31	2,97	2,62	2,28	1,94	1,63
			70	Q	19250	15990	13150	10680	8550	6750	5220	3950	2900	2030
				P	6,32	5,97	5,56	5,12	4,64	4,15	3,66	3,17	2,69	2,25
			90	Q	22630	18870	15560	12680	10190	8060	6260	4750	3490	2460
				P	8,79	8,24	7,62	6,96	6,26	5,56	4,85	4,17	3,51	2,91
HI35	HI451CC	35	20	Q	7680	6380	5250	4270	3420	2700	2100	1590	1180	845
				P	1,85	1,80	1,73	1,63	1,52	1,39	1,26	1,12	0,97	0,84
			35	Q	14140	11790	9730	7930	6370	5040	3920	2990	2220	1590
				P	3,15	3,05	2,91	2,74	2,54	2,32	2,08	1,84	1,60	1,37
			50	Q	20310	16940	13970	11390	9160	7250	5640	4300	3190	2290
				P	4,47	4,33	4,12	3,87	3,58	3,27	2,93	2,59	2,25	1,92
			70	Q	27620	23070	19060	15560	12530	9930	7740	5900	4390	3160
				P	6,36	6,13	5,82	5,45	5,03	4,57	4,09	3,60	3,11	2,64
			90	Q	32480	27220	22560	18480	14930	11870	9280	7100	5290	3820
				P	8,85	8,47	7,98	7,41	6,78	6,12	5,43	4,74	4,06	3,42
		45	20	Q	6420	5310	4350	3520	2810	2200	1700	1280	935	655
				P	2,17	2,07	1,94	1,81	1,65	1,49	1,33	1,16	0,99	0,84
			35	Q	11830	9810	8050	6530	5220	4110	3180	2400	1760	1230
				P	3,69	3,50	3,28	3,03	2,77	2,49	2,20	1,91	1,64	1,37
			50	Q	16980	14090	11570	9380	7500	5910	4570	3450	2530	1770
				P	5,24	4,97	4,64	4,29	3,90	3,50	3,09	2,69	2,29	1,92
			70	Q	23100	19190	15780	12810	10260	8090	6260	4740	3480	2440
				P	7,45	7,04	6,56	6,04	5,48	4,90	4,32	3,74	3,18	2,65
			90	Q	27160	22640	18670	15220	12230	9670	7510	5700	4190	2950
				P	10,37	9,72	8,99	8,21	7,39	6,56	5,73	4,92	4,15	3,43
	HI551CC	35	20	Q	9200	7650	6290	5120	4100	3240	2510	1910	1420	1020
				P	2,20	2,15	2,06	1,95	1,82	1,67	1,51	1,34	1,17	1,00
			35	Q	16960	14140	11660	9500	7640	6050	4700	3580	2660	1910
				P	3,75	3,64	3,48	3,28	3,05	2,79	2,51	2,22	1,92	1,64
			50	Q	24360	20310	16750	13650	10980	8690	6760	5150	3830	2750
				P	5,33	5,16	4,93	4,64	4,30	3,93	3,53	3,11	2,70	2,29
			70	Q	33120	27660	22850	18650	15020	11910	9280	7080	5260	3790
				P	7,58	7,32	6,96	6,53	6,04	5,49	4,92	4,33	3,74	3,16
			90	Q	38950	32630	27050	22150	17890	14240	11130	8510	6350	4580
				P	10,55	10,11	9,54	8,88	8,14	7,35	6,53	5,70	4,88	4,09
		45	20	Q	7690	6360	5210	4210	3360	2640	2040	1530	1120	780
				P	2,58	2,47	2,33	2,17	1,99	1,80	1,60	1,39	1,19	0,99
			35	Q	14170	11750	9640	7820	6260	4930	3810	2880	2110	1470
				P	4,40	4,19	3,93	3,64	3,32	2,99	2,65	2,30	1,96	1,63
			50	Q	20350	16880	13860	11240	8990	7080	5480	4140	3030	2120
				P	6,25	5,94	5,56	5,14	4,69	4,21	3,72	3,23	2,74	2,28
			70	Q	27670	22990	18900	15350	12300	9710	7510	5680	4170	2920
				P	8,89	8,41	7,86	7,24	6,58	5,89	5,19	4,49	3,80	3,14
			90	Q	32540	27130	22380	18230	14660	11600	9010	6840	5030	3540
				P	12,37	11,62	10,77	9,85	8,88	7,88	6,89	5,90	4,96	4,07
	HI701CC	35	20	Q	10980	9130	7510	6100	4900	3870	3000	2280	1690	1210
				P	2,64	2,57	2,47	2,33	2,17	1,99	1,80	1,60	1,40	1,20
			35	Q	20240	16870	13910	11340	9110	7210	5610	4270	3170	2280
				P	4,50	4,36	4,17	3,92	3,63	3,32	2,98	2,64	2,29	1,96
			50	Q	29070	24240	19990	16290	13100	10370	8070	6150	4560	3280
				P	6,40	6,19	5,90	5,54	5,13	4,68	4,20	3,71	3,22	2,74
			70	Q	39530	33010	27270	22260	17920	14210	11070	8450	6280	4520
				P	9,09	8,77	8,33	7,80	7,20	6,54	5,86	5,15	4,46	3,78
			90	Q	46490	38940	32280	26430	21350	16990	13280	10160	7580	5470
				P	12,66	12,11	11,42	10,61	9,71	8,75	7,77	6,78	5,81	4,89
		45	20	Q	9180	7590	6210	5030	4010	3150	2430	1830	1340	930
				P	3,10	2,96	2,78	2,58	2,37	2,14	1,90	1,66	1,42	1,20
			35	Q	16910	14020	11510	9330	7470	5880	4540	3430	2510	1760
				P	5,28	5,01	4,69	4,34	3,96	3,56	3,15	2,74	2,34	1,96
			50	Q	24280	20150	16540	13410	10730	8450	6540	4940	3620	2530
				P	7,49	7,10	6,65	6,13	5,59	5,01	4,43	3,85	3,28	2,75
			70	Q	33020	27440	22560	18320	14680	11580	8970	6780	4970	3490
				P	10,66	10,07	9,39	8,64	7,84	7,01	6,18	5,35	4,55	3,79
			90	Q	38830	32370	26700	21760	17490	13840	10750	8160	6000	4220
				P	14,83	13,90	12,87	11,75	10,58	9,38	8,20	7,04	5,93	4,91

- Le prestazioni si basano sulla norma europea EN12900
- Non miscelare mai olii estere con olii differenti

- Performance data are based on European Standard EN12900
- Never mix ester oils with different oils

- Les données de puissance se basent sur la norme européenne EN 12900
- Ne mélanger jamais ester huiles avec different huiles

- Leistungswerte basieren auf der europäischen Norm EN 12900
- Niemals Esteröl mit anderen Ölen vermischen

R404A
R507

Serie Range Serie Serie	Modello Model Modèle Typ	Temp. Cond. Cond. Temp. Temp. Cond. Kond. Temp. [°C]	Freq. Freq. Fréq. Freq. [Hz]		Q [W] Capacità frigorifera Refrigerating capacity Puissance frigorifique Kälteleistung					P [kW] Potenza assorbita Power input Puissance absorbée Leistungsaufnahme				
					Temperatura evaporazione / Evaporating temperature Température d'évaporation / Verdampfungstemperatur [°C]									
					+5	0	-5	-10	-15	-20	-25	-30	-35	-40
HI35	HI751CC	35	20	Q	12560	10440	8590	6980	5600	4420	3430	2610	1930	1380
				P	3,02	2,94	2,82	2,66	2,48	2,28	2,06	1,83	1,60	1,37
			35	Q	23140	19290	15900	12960	10420	8250	6410	4890	3630	2610
				P	5,15	4,98	4,75	4,47	4,15	3,80	3,42	3,03	2,63	2,24
			50	Q	33240	27710	22860	18630	14980	11860	9230	7030	5220	3750
				P	7,31	7,06	6,73	6,32	5,86	5,35	4,81	4,25	3,69	3,14
			70	Q	45200	37740	31170	25450	20490	16250	12660	9660	7180	5170
				P	10,40	10,01	9,50	8,90	8,22	7,48	6,71	5,91	5,11	4,33
			90	Q	53150	44530	36900	30220	24420	19420	15180	11620	8660	6250
				P	14,46	13,82	13,03	12,11	11,09	10,02	8,90	7,78	6,67	5,61
		45	20	Q	10490	8680	7100	5750	4590	3600	2780	2090	1530	1070
				P	3,53	3,37	3,18	2,96	2,71	2,45	2,18	1,90	1,63	1,36
			35	Q	19330	16030	13160	10670	8540	6720	5200	3920	2870	2010
				P	6,02	5,71	5,36	4,96	4,53	4,08	3,61	3,14	2,67	2,22
			50	Q	27770	23040	18910	15340	12270	9670	7470	5640	4130	2890
				P	8,55	8,11	7,59	7,02	6,40	5,75	5,08	4,41	3,75	3,11
			70	Q	37760	31370	25790	20950	16790	13240	10250	7750	5690	3980
				P	12,16	11,49	10,73	9,88	8,98	8,04	7,08	6,13	5,19	4,29
			90	Q	44400	37020	30530	24880	20000	15830	12290	9330	6860	4820
				P	16,91	15,86	14,70	13,44	12,12	10,76	9,40	8,06	6,77	5,55
HI41	HI1201CC	35	20	Q	17160	14370	11930	9790	7930	6340	4980	3830	2870	2070
				P	4,26	4,19	4,04	3,81	3,52	3,18	2,83	2,46	2,10	1,77
			35	Q	31980	26860	22340	18380	14940	11970	9430	7270	5460	3950
				P	7,13	7,00	6,72	6,32	5,82	5,26	4,66	4,04	3,45	2,90
			50	Q	45630	38340	31910	26260	21350	17120	13490	10410	7820	5660
				P	10,25	10,04	9,61	9,01	8,28	7,46	6,58	5,70	4,85	4,07
			75	Q	59320	50130	41950	34730	28390	22880	18130	14070	10630	7730
				P	17,26	16,65	15,70	14,50	13,12	11,63	10,10	8,60	7,19	5,93
		45	20	Q	14490	12080	9980	8150	6570	5220	4070	3090	2270	1570
				P	5,00	4,78	4,49	4,13	3,75	3,33	2,92	2,51	2,14	1,82
			35	Q	27010	22580	18700	15310	12380	9850	7700	5860	4310	3000
				P	8,38	7,98	7,47	6,87	6,20	5,51	4,81	4,13	3,51	2,97
			50	Q	38530	32240	26700	21880	17690	14090	11010	8390	6170	4290
				P	12,04	11,44	10,67	9,79	8,82	7,81	6,80	5,83	4,94	4,17
			75	Q	50090	42140	35110	28930	23520	18840	14800	11340	8390	5860
				P	20,28	18,98	17,44	15,75	13,97	12,17	10,43	8,79	7,32	6,08
	HI1501CC	35	20	Q	19480	16350	13590	11180	9090	7290	5750	4450	3360	2440
				P	4,97	4,92	4,76	4,50	4,17	3,79	3,37	2,95	2,53	2,14
			35	Q	36320	30550	25460	20990	17110	13750	10880	8440	6380	4660
				P	8,32	8,21	7,92	7,48	6,91	6,26	5,56	4,84	4,15	3,50
			50	Q	51820	43610	36350	29990	24450	19670	15570	12080	9140	6670
				P	11,96	11,78	11,32	10,66	9,82	8,88	7,86	6,83	5,83	4,91
			75	Q	67360	57010	47800	39660	32510	26300	20930	16330	12420	9120
				P	20,16	19,54	18,51	17,15	15,56	13,84	12,06	10,31	8,64	7,16
		45	20	Q	16390	13700	11340	9280	7510	5990	4690	3580	2640	1850
				P	5,92	5,67	5,33	4,92	4,47	3,98	3,49	3,00	2,56	2,17
			35	Q	30560	25600	21240	17440	14140	11300	8870	6790	5020	3520
				P	9,91	9,47	8,88	8,18	7,40	6,58	5,75	4,94	4,20	3,55
			50	Q	43600	36540	30330	24910	20210	16160	12680	9720	7190	5040
				P	14,25	13,57	12,69	11,66	10,52	9,32	8,12	6,97	5,90	4,98
			75	Q	56670	47770	39880	32940	26870	21600	17050	13140	9780	6890
				P	24,01	22,52	20,74	18,76	16,66	14,54	12,46	10,51	8,75	7,25

- Le prestazioni si basano sulla norma europea EN12900
- Non miscelare mai olii estere con olii differenti

- Performance data are based on European Standard EN12900
- Never mix ester oils with different oils

- Les données de puissance se basent sur la norme européenne EN 12900
- Ne mélanger jamais ester huiles avec different huiles

- Leistungswerte basieren auf der europäischen Norm EN 12900
- Niemals Esteröl mit anderen Ölen vermischen

OFFICINE MARIO DORIN SINCE 1918
DORIN INNOVATION

R407C

Serie Range Serie Serie	Modello Model Modèle Typ	Temp. Cond. Cond. Temp. Temp. Cond. Kond. Temp. [°C]	Freq. Freq. Fréq. Freq. [Hz]		Q [W] Capacità frigorifera Refrigerating capacity Puissance frigorifique Kälteleistung			P [kW] Potenza assorbita Power input Puissance absorbée Leistungsaufnahme			
					Temperatura evaporazione / Evaporating temperature Température d'évaporation / Verdampfungstemperatur [°C]						
					+10	+5	0	-5	-10	-15	-20
HI11	HI101CC	30	20	Q	2450	2030	1660	1340	1070	835	645
				P	0,42	0,44	0,44	0,43	0,41	0,38	0,34
			35	Q	4570	3780	3100	2510	2000	1580	1210
				P	0,70	0,73	0,74	0,72	0,68	0,62	0,56
			50	Q	6560	5430	4450	3600	2880	2270	1750
				P	1,00	1,04	1,04	1,01	0,95	0,87	0,79
			70	Q	8950	7420	6090	4940	3950	3110	2410
				P	1,41	1,47	1,46	1,41	1,32	1,21	1,08
			90	Q	10650	8860	7290	5930	4760	3760	2910
				P	1,92	1,98	1,95	1,87	1,74	1,58	1,40
		40	20	Q	2140	1760	1430	1150	910	705	535
				P	0,55	0,54	0,53	0,49	0,46	0,41	0,37
			35	Q	3980	3290	2680	2160	1710	1330	1010
				P	0,92	0,91	0,87	0,82	0,75	0,68	0,60
			50	Q	5720	4720	3850	3100	2460	1910	1450
				P	1,30	1,28	1,23	1,16	1,06	0,96	0,85
			70	Q	7800	6450	5270	4250	3380	2630	2000
				P	1,84	1,81	1,73	1,61	1,48	1,32	1,17
			90	Q	9280	7690	6310	5100	4070	3180	2420
				P	2,50	2,43	2,31	2,14	1,94	1,73	1,51
		50	20	Q	1830	1500	1220	975	765	585	435
				P	0,65	0,63	0,59	0,55	0,50	0,45	0,40
			35	Q	3420	2810	2280	1830	1440	1100	815
				P	1,09	1,05	0,98	0,91	0,82	0,74	0,66
			50	Q	4900	4030	3280	2630	2070	1590	1170
				P	1,56	1,49	1,39	1,28	1,16	1,03	0,92
			70	Q	6690	5510	4480	3600	2840	2180	1620
				P	2,20	2,09	1,95	1,79	1,61	1,44	1,27
			90	Q	7960	6570	5370	4320	3410	2630	1960
				P	2,98	2,82	2,61	2,37	2,12	1,87	1,64
	HI151CC	30	20	Q	3170	2620	2140	1730	1380	1090	840
				P	0,54	0,57	0,57	0,56	0,53	0,48	0,44
			35	Q	5910	4890	4010	3250	2600	2050	1580
				P	0,90	0,94	0,95	0,92	0,87	0,80	0,71
			50	Q	8470	7020	5760	4670	3740	2950	2280
				P	1,28	1,34	1,34	1,30	1,22	1,12	1,00
			70	Q	11560	9590	7880	6400	5130	4050	3140
				P	1,81	1,88	1,88	1,81	1,70	1,55	1,38
			90	Q	13760	11450	9430	7680	6180	4890	3800
				P	2,46	2,54	2,51	2,40	2,23	2,02	1,79
		40	20	Q	2760	2280	1860	1500	1190	925	700
				P	0,70	0,70	0,67	0,64	0,59	0,53	0,47
			35	Q	5150	4250	3480	2800	2230	1740	1320
				P	1,18	1,16	1,12	1,05	0,96	0,87	0,77
			50	Q	7390	6110	4990	4030	3200	2500	1900
				P	1,67	1,65	1,58	1,48	1,36	1,22	1,08
			70	Q	10090	8350	6830	5520	4400	3440	2620
				P	2,36	2,32	2,22	2,07	1,89	1,69	1,49
			90	Q	12010	9960	8180	6630	5290	4150	3170
				P	3,21	3,12	2,96	2,75	2,49	2,21	1,93
		50	20	Q		1950	1590	1270	1000	770	570
				P		0,81	0,76	0,70	0,64	0,58	0,51
			35	Q		3640	2970	2380	1880	1450	1080
				P		1,34	1,26	1,16	1,06	0,95	0,84
			50	Q		5230	4260	3420	2700	2080	1550
				P		1,91	1,79	1,64	1,49	1,33	1,17
			70	Q		7150	5830	4690	3710	2870	2140
				P		2,69	2,51	2,29	2,07	1,84	1,62
			90	Q		8530	6980	5630	4460	3460	2590
				P		3,62	3,35	3,04	2,72	2,40	2,10
	HI241CC	30	20	Q	4260	3520	2880	2330	1860	1460	1130
				P	0,78	0,80	0,79	0,76	0,72	0,66	0,60
			35	Q	7950	6580	5390	4370	3490	2750	2130
				P	1,30	1,33	1,31	1,26	1,18	1,08	0,97
			50	Q	11400	9440	7740	6280	5020	3960	3060
				P	1,84	1,88	1,86	1,78	1,66	1,52	1,36
			70	Q	15560	12910	10600	8610	6900	5440	4210
				P	2,61	2,65	2,60	2,49	2,31	2,11	1,88
			90	Q	18510	15410	12690	10330	8300	6570	5100
				P	3,54	3,57	3,48	3,30	3,04	2,75	2,44
		40	20	Q	3710	3050	2490	2010	1590	1240	940
				P	0,97	0,95	0,91	0,85	0,79	0,71	0,64
			35	Q	6920	5710	4660	3760	2990	2330	1770
				P	1,63	1,59	1,52	1,42	1,30	1,17	1,04
			50	Q	9920	8190	6690	5400	4300	3350	2550
				P	2,32	2,26	2,15	2,00	1,82	1,64	1,46
			70	Q	13540	11200	9160	7410	5900	4610	3510
				P	3,28	3,18	3,01	2,79	2,54	2,27	2,01
			90	Q	16110	13370	10970	8890	7100	5570	4250
				P	4,44	4,28	4,02	3,70	3,34	2,97	2,60
		50	20	Q	3180	2610	2120	1700	1340	1030	770
				P	1,14	1,08	1,01	0,93	0,85	0,76	0,69
			35	Q	5930	4880	3970	3190	2520	1940	1450
				P	1,90	1,80	1,68	1,54	1,40	1,25	1,12
			50	Q	8510	7000	5700	4580	3620	2800	2080
				P	2,70	2,56	2,38	2,18	1,97	1,76	1,57
			70	Q	11610	9570	7810	6280	4970	3850	2870
				P	3,82	3,60	3,34	3,04	2,74	2,44	2,17
			90	Q	13810	11420	9350	7540	5990	4640	3480
				P	5,18	4,85	4,46	4,03	3,60	3,18	2,80
HI33	HI355CC	30	20	Q	6250	5160	4220	3410	2720	2150	1660
				P	1,12	1,08	1,04	0,99	0,94	0,88	0,82
			35	Q	11670	9650	7900	6390	5120	4040	3130
				P	1,88	1,81	1,73	1,64	1,55	1,45	1,34
			50	Q	16750	13850	11340	9190	7360	5810	4510
				P	2,67	2,57	2,45	2,32	2,18	2,03	1,87
			70	Q	22860	18930	15530	12600	10110	7990	6210
				P	3,78	3,61	3,43	3,24	3,03	2,81	2,58
			90	Q	27200	22590	18580	15130	12160	9650	7520
				P	5,12	4,86	4,58	4,29	3,99	3,67	3,34
		40	20	Q	5550	4550	3690	2960	2340	1820	1380
				P	1,35	1,29	1,22	1,15	1,07	0,98	0,89
			35	Q	10350	8500	6910	5550	4400	3420	2590
				P	2,26	2,15	2,02	1,89	1,76	1,61	1,46
			50	Q	14850	12210	9930	7980	6320	4920	3730
				P	3,22	3,05	2,87	2,67	2,47	2,26	2,05
			70	Q	20270	16690	13590	10940	8680	6760	5140
				P	4,55	4,29	4,02	3,73	3,44	3,14	2,83
			90	Q	24120	19920	16270	13130	10450	8160	6220
				P	6,17	5,78	5,37	4,95	4,53	4,09	3,66
		50	20	Q	4830	3930	3170	2510	1960	1490	1100
				P	1,58	1,48	1,38	1,28	1,17	1,06	0,94
			35	Q	9020	7350	5930	4710	3680	2800	2060
				P	2,64	2,47	2,30	2,12	1,93	1,74	1,54
			50	Q	12930	10550	8510	6770	5290	4030	2970
				P	3,75	3,51	3,25	2,99	2,72	2,44	2,16
			70	Q	17650	14430	11650	9280	7260	5550	4090
				P	5,30	4,94	4,56	4,18	3,78	3,38	2,98
			90	Q	21010	17220	13950	11140	8740	6690	4950
				P	7,19	6,65	6,09	5,54	4,98	4,41	3,85

- Le prestazioni si basano sulla norma europea EN12900
- Non miscelare mai olii estere con olii differenti

- Performance data are based on European Standard EN12900
- Never mix ester oils with different oils

- Les données de puissance se basent sur la norme européenne EN 12900
- Ne mélanger jamais ester huiles avec different huiles

- Leistungswerte basieren auf der europäischen Norm EN 12900
- Niemals Esteröl mit anderen Ölen vermischen

R407C

Serie Range Serie Serie	Modello Model Modèle Typ	Temp. Cond. Cond. Temp. Temp. Cond. Kond. Temp. [°C]	Freq. Freq. Fréq. Freq. [Hz]		Q [W] Capacità frigorifera Refrigerating capacity Puissance frigorifique Kälteleistung			P [kW] Potenza assorbita Power input Puissance absorbée Leistungsaufnahme			
					Temperatura evaporazione / Evaporating temperature Température d'évaporation / Verdampfungstemperatur [°C]						
					+10	+5	0	-5	-10	-15	-20
HI33	HI415CC	30	20	Q	7500	6190	5060	4090	3270	2570	1990
				P	1,35	1,30	1,25	1,19	1,13	1,06	0,98
			35	Q	14000	11570	9470	7670	6140	4840	3760
				P	2,25	2,17	2,07	1,97	1,86	1,73	1,60
			50	Q	20080	16610	13600	11020	8820	6970	5410
				P	3,21	3,08	2,94	2,78	2,61	2,43	2,24
			70	Q	27410	22700	18620	15110	12120	9580	7450
				P	4,53	4,33	4,12	3,88	3,64	3,37	3,10
			90	Q	32620	27090	22290	18140	14590	11570	9020
				P	6,14	5,83	5,50	5,15	4,78	4,40	4,01
		40	20	Q	6650	5450	4430	3550	2810	2180	1650
				P	1,62	1,55	1,46	1,37	1,28	1,18	1,07
			35	Q	12410	10200	8290	6660	5270	4100	3110
				P	2,71	2,58	2,43	2,27	2,11	1,93	1,75
			50	Q	17810	14640	11910	9570	7580	5890	4470
				P	3,86	3,66	3,44	3,21	2,96	2,71	2,45
			70	Q	24300	20010	16300	13120	10410	8110	6160
				P	5,46	5,15	4,82	4,48	4,13	3,76	3,39
			90	Q	28920	23880	19510	15750	12530	9790	7460
				P	7,40	6,93	6,44	5,94	5,43	4,91	4,38
		50	20	Q	5790	4720	3800	3010	2350	1790	1310
				P	1,89	1,78	1,66	1,54	1,41	1,27	1,13
			35	Q	10810	8820	7110	5650	4410	3360	2470
				P	3,16	2,96	2,75	2,54	2,32	2,08	1,85
			50	Q	15510	12660	10210	8110	6340	4830	3560
				P	4,50	4,21	3,90	3,58	3,26	2,93	2,59
			70	Q	21170	17300	13970	11130	8710	6650	4900
				P	6,36	5,92	5,47	5,01	4,54	4,06	3,57
			90	Q	25190	20650	16730	13360	10480	8030	5930
				P	8,62	7,97	7,31	6,64	5,97	5,29	4,62
HI35	HI451CC	30	20	Q	9000	7420	6070	4900	3920	3090	2390
				P	1,59	1,54	1,47	1,41	1,33	1,25	1,16
			35	Q	16800	13880	11360	9200	7360	5810	4510
				P	2,66	2,56	2,45	2,32	2,19	2,04	1,89
			50	Q	24100	19930	16320	13220	10590	8360	6490
				P	3,78	3,63	3,46	3,28	3,08	2,87	2,65
			70	Q	32890	27240	22340	18130	14540	11500	8940
				P	5,34	5,11	4,86	4,58	4,29	3,98	3,66
			90	Q	39140	32510	26740	21770	17500	13880	10820
				P	7,25	6,88	6,49	6,07	5,64	5,19	4,73
		40	20	Q	7980	6540	5310	4260	3370	2610	1980
				P	1,91	1,82	1,73	1,62	1,51	1,39	1,26
			35	Q	14890	12240	9950	7990	6320	4920	3730
				P	3,20	3,04	2,86	2,68	2,48	2,28	2,07
			50	Q	21370	17570	14290	11480	9090	7070	5370
				P	4,55	4,31	4,05	3,78	3,50	3,20	2,89
			70	Q	29160	24010	19560	15740	12490	9730	7400
				P	6,44	6,07	5,69	5,28	4,87	4,44	4,00
			90	Q	34710	28660	23420	18900	15040	11750	8950
				P	8,73	8,17	7,59	7,00	6,40	5,79	5,17
		50	20	Q	6950	5660	4550	3610	2820	2140	1570
				P	2,23	2,10	1,96	1,81	1,66	1,50	1,33
			35	Q	12970	10580	8530	6780	5290	4030	2970
				P	3,73	3,50	3,25	3,00	2,73	2,46	2,18
			50	Q	18610	15190	12250	9740	7610	5800	4270
				P	5,31	4,96	4,60	4,23	3,85	3,45	3,05
			70	Q	25400	20760	16770	13350	10450	7980	5880
				P	7,50	6,98	6,45	5,91	5,35	4,79	4,21
			90	Q	30230	24780	20070	16030	12580	9630	7120
				P	10,18	9,40	8,62	7,83	7,04	6,25	5,45
	HI551CC	30	20	Q	10790	8900	7270	5880	4700	3700	2870
				P	1,91	1,84	1,77	1,69	1,59	1,49	1,39
			35	Q	20150	16650	13630	11040	8830	6970	5400
				P	3,19	3,07	2,93	2,79	2,63	2,45	2,27
			50	Q	28910	23900	19570	15860	12700	10030	7780
				P	4,53	4,35	4,15	3,93	3,70	3,44	3,18
			70	Q	39450	32670	26800	21750	17440	13790	10720
				P	6,41	6,13	5,83	5,50	5,15	4,77	4,38
			90	Q	46950	39000	32080	26110	21000	16650	12980
				P	8,69	8,25	7,78	7,29	6,77	6,23	5,67
		40	20	Q	9570	7850	6370	5110	4040	3130	2370
				P	2,30	2,19	2,07	1,94	1,81	1,67	1,52
			35	Q	17870	14680	11930	9580	7590	5900	4470
				P	3,84	3,64	3,44	3,21	2,98	2,73	2,48
			50	Q	25630	21070	17140	13770	10910	8480	6440
				P	5,46	5,17	4,86	4,54	4,20	3,84	3,47
			70	Q	34980	28800	23460	18890	14980	11670	8870
				P	7,72	7,28	6,82	6,34	5,84	5,32	4,79
			90	Q	41630	34380	28090	22670	18030	14090	10740
				P	10,48	9,80	9,11	8,40	7,68	6,94	6,20
		50	20	Q	8340	6790	5460	4330	3380	2570	1890
				P	2,68	2,52	2,35	2,17	1,99	1,80	1,60
			35	Q	15560	12690	10230	8130	6340	4840	3560
				P	4,47	4,19	3,90	3,59	3,28	2,95	2,61
			50	Q	22320	18220	14690	11680	9120	6960	5120
				P	6,37	5,95	5,52	5,07	4,61	4,14	3,66
			70	Q	30470	24900	20110	16020	12530	9570	7060
				P	9,00	8,38	7,74	7,09	6,42	5,74	5,05
			90	Q	36260	29720	24080	19230	15080	11550	8540
				P	12,21	11,28	10,34	9,39	8,44	7,49	6,54
	HI701CC	30	20	Q	12340	10210	8380	6800	5450	4320	3360
				P	2,14	2,07	1,99	1,90	1,80	1,70	1,59
			35	Q	23030	19100	15690	12760	10250	8130	6340
				P	3,58	3,44	3,30	3,14	2,97	2,79	2,60
			50	Q	33040	27420	22540	18330	14740	11690	9130
				P	5,09	4,88	4,67	4,43	4,18	3,92	3,63
			70	Q	45090	37480	30860	25140	20250	16090	12580
				P	7,19	6,88	6,54	6,19	5,82	5,43	5,02
			90	Q	53670	44740	36940	30180	24380	19420	15220
				P	9,76	9,26	8,74	8,21	7,65	7,08	6,49
		40	20	Q	10890	8970	7310	5890	4680	3660	2800
				P	2,60	2,48	2,35	2,22	2,07	1,92	1,76
			35	Q	20330	16770	13700	11060	8800	6890	5280
				P	4,35	4,14	3,91	3,67	3,42	3,15	2,87
			50	Q	29160	24080	19670	15890	12660	9920	7600
				P	6,19	5,87	5,53	5,18	4,81	4,42	4,02
			70	Q	39800	32910	26940	21790	17390	13650	10470
				P	8,75	8,27	7,76	7,23	6,69	6,13	5,55
			90	Q	47370	39290	32250	26160	20930	16470	12680
				P	11,88	11,13	10,37	9,59	8,80	8,00	7,18
		50	20	Q	9550	7820	6330	5060	3980	3060	2280
				P	3,08	2,91	2,72	2,52	2,32	2,10	1,88
			35	Q	17820	14620	11860	9490	7470	5760	4290
				P	5,16	4,84	4,51	4,17	3,82	3,45	3,07
			50	Q	25570	20990	17030	13640	10750	8280	6180
				P	7,34	6,87	6,39	5,89	5,38	4,85	4,30
			70	Q	34900	28690	23320	18710	14760	11390	8520
				P	10,38	9,68	8,96	8,23	7,48	6,72	5,94
			90	Q	41530	34250	27920	22460	17770	13750	10310
				P	14,07	13,03	11,98	10,91	9,84	8,77	7,69

- Le prestazioni si basano sulla norma europea EN12900
- Non miscelare mai olii estere con olii differenti

- Performance data are based on European Standard EN12900
- Never mix ester oils with different oils

- Les données de puissance se basent sur la norme européenne EN 12900
- Ne mélanger jamais ester huiles avec different huiles

- Leistungswerte basieren auf der europäischen Norm EN 12900
- Niemals Esteröl mit anderen Ölen vermischen

OFFICINE MARIO DORIN SINCE 1918
DORIN INNOVATION

R407C

Serie Range Serie Serie	Modello Model Modèle Typ	Temp. Cond. Cond. Temp. Temp. Cond. Kond. Temp. [°C]	Freq. Freq. Fréq. Freq. [Hz]		Q [W] Capacità frigorifera Refrigerating capacity Puissance frigorifique Kälteleistung			P [kW] Potenza assorbita Power input Puissance absorbée Leistungsaufnahme			
					Temperatura evaporazione / Evaporating temperature Température d'évaporation / Verdampfungstemperatur [°C]						
					+10	+5	0	-5	-10	-15	-20
HI35	HI751CC	30	20	Q	14290	11830	9710	7880	6320	5000	3890
				P	2,46	2,41	2,33	2,23	2,13	2,00	1,87
			35	Q	26680	22130	18180	14780	11880	9420	7340
				P	4,12	4,01	3,86	3,70	3,51	3,29	3,06
			50	Q	38270	31770	26120	21250	17080	13550	10570
				P	5,87	5,69	5,47	5,22	4,94	4,62	4,28
			70	Q	52240	43430	35760	29140	23470	18640	14570
				P	8,29	8,01	7,67	7,29	6,87	6,41	5,91
			90	Q	62170	51840	42810	34980	28250	22510	17640
				P	11,25	10,78	10,25	9,66	9,03	8,36	7,65
		40	20	Q	12540	10330	8420	6790	5400	4220	3230
				P	2,98	2,86	2,73	2,58	2,41	2,23	2,04
			35	Q	23400	19310	15780	12740	10150	7950	6090
				P	4,98	4,76	4,52	4,26	3,98	3,67	3,34
			50	Q	33580	27730	22660	18310	14590	11430	8760
				P	7,08	6,76	6,40	6,02	5,60	5,15	4,68
			70	Q	45830	37900	31030	25110	20040	15730	12080
				P	10,01	9,52	8,98	8,40	7,79	7,14	6,46
			90	Q	54540	45240	37140	30140	24130	18990	14620
				P	13,58	12,82	12,00	11,14	10,25	9,31	8,36
		50	20	Q	10910	8940	7240	5790	4550	3510	2620
				P	3,49	3,31	3,11	2,90	2,67	2,43	2,17
			35	Q	20360	16710	13560	10860	8560	6600	4930
				P	5,84	5,51	5,17	4,80	4,40	3,99	3,55
			50	Q	29210	23990	19480	15610	12310	9490	7100
				P	8,31	7,83	7,31	6,77	6,20	5,60	4,98
			70	Q	39870	32790	26670	21410	16900	13060	9780
				P	11,74	11,02	10,26	9,46	8,62	7,76	6,87
			90	Q	47450	39140	31920	25700	20350	15770	11840
				P	15,93	14,84	13,71	12,54	11,35	10,13	8,89
HI41	HI1201CC	30	20	Q	20570	17020	13950	11310	9060	7150	5560
				P	3,36	3,38	3,32	3,20	3,02	2,81	2,56
			35	Q	38760	32140	26390	21430	17200	13620	10600
				P	5,56	5,59	5,48	5,27	4,97	4,60	4,19
			50	Q	55380	45930	37730	30670	24620	19500	15190
				P	7,96	7,97	7,80	7,47	7,02	6,48	5,88
			75	Q	73250	61100	50460	41240	33290	26510	20750
				P	12,82	12,64	12,16	11,45	10,59	9,60	8,57
		40	20	Q	18120	14910	12140	9770	7750	6050	4610
				P	4,19	4,07	3,88	3,64	3,35	3,04	2,72
			35	Q	34150	28160	22970	18520	14720	11500	8790
				P	6,94	6,73	6,40	5,99	5,51	4,99	4,45
			50	Q	48780	40240	32850	26500	21070	16480	12590
				P	9,95	9,60	9,10	8,48	7,78	7,02	6,24
			75	Q	64530	53530	43930	35630	28490	22390	17210
				P	16,01	15,21	14,19	13,02	11,74	10,42	9,09
		50	20	Q	15830	12940	10460	8340	6540	5020	3730
				P	4,89	4,64	4,33	3,98	3,61	3,22	2,83
			35	Q	29820	24430	19790	15810	12430	9550	7110
				P	8,11	7,67	7,14	6,55	5,92	5,28	4,63
			50	Q	42600	34920	28300	22630	17790	13680	10190
				P	11,62	10,95	10,17	9,29	8,37	7,42	6,49
			75	Q	56350	46450	37850	30420	24050	18590	13930
				P	18,69	17,34	15,84	14,25	12,63	11,01	9,46
	HI1501CC	30	20	Q	23360	19370	15910	12940	10400	8250	6450
				P	4,12	4,03	3,89	3,70	3,47	3,21	2,93
			35	Q	44010	36570	30100	24520	19750	15700	12290
				P	6,82	6,66	6,41	6,09	5,71	5,27	4,79
			50	Q	62880	52270	43040	35090	28280	22490	17610
				P	9,77	9,51	9,12	8,63	8,06	7,42	6,72
			75	Q	83170	69520	57570	47180	38230	30570	24070
				P	15,73	15,06	14,22	13,24	12,16	11,00	9,80
		40	20	Q	20610	16990	13860	11170	8890	6960	5330
				P	4,89	4,74	4,53	4,26	3,94	3,57	3,17
			35	Q	38840	32070	26220	21180	16890	13240	10170
				P	8,10	7,83	7,46	7,00	6,47	5,86	5,19
			50	Q	55480	45840	37490	30310	24170	18970	14570
				P	11,61	11,19	10,62	9,93	9,13	8,25	7,28
			75	Q	73390	60970	50140	40750	32680	25780	19910
				P	18,68	17,72	16,56	15,23	13,78	12,23	10,62
		50	20	Q	18130	14840	12010	9590	7530	5790	4310
				P	5,59	5,37	5,08	4,73	4,32	3,85	3,33
			35	Q	34150	28020	22720	18180	14310	11020	8220
				P	9,25	8,88	8,38	7,79	7,09	6,31	5,45
			50	Q	48790	40040	32490	26010	20480	15780	11780
				P	13,26	12,68	11,93	11,04	10,02	8,88	7,64
			75	Q	64530	53260	43450	34970	27690	21440	16100
				P	21,33	20,08	18,60	16,93	15,10	13,17	11,14

- Le prestazioni si basano sulla norma europea EN12900
- Non miscelare mai olii estere con olii differenti

- Performance data are based on European Standard EN12900
- Never mix ester oils with different oils

- Les données de puissance se basent sur la norme européenne EN 12900
- Ne mélanger jamais ester huiles avec different huiles

- Leistungswerte basieren auf der europäischen Norm EN 12900
- Niemals Esteröl mit anderen Ölen vermischen

HI11

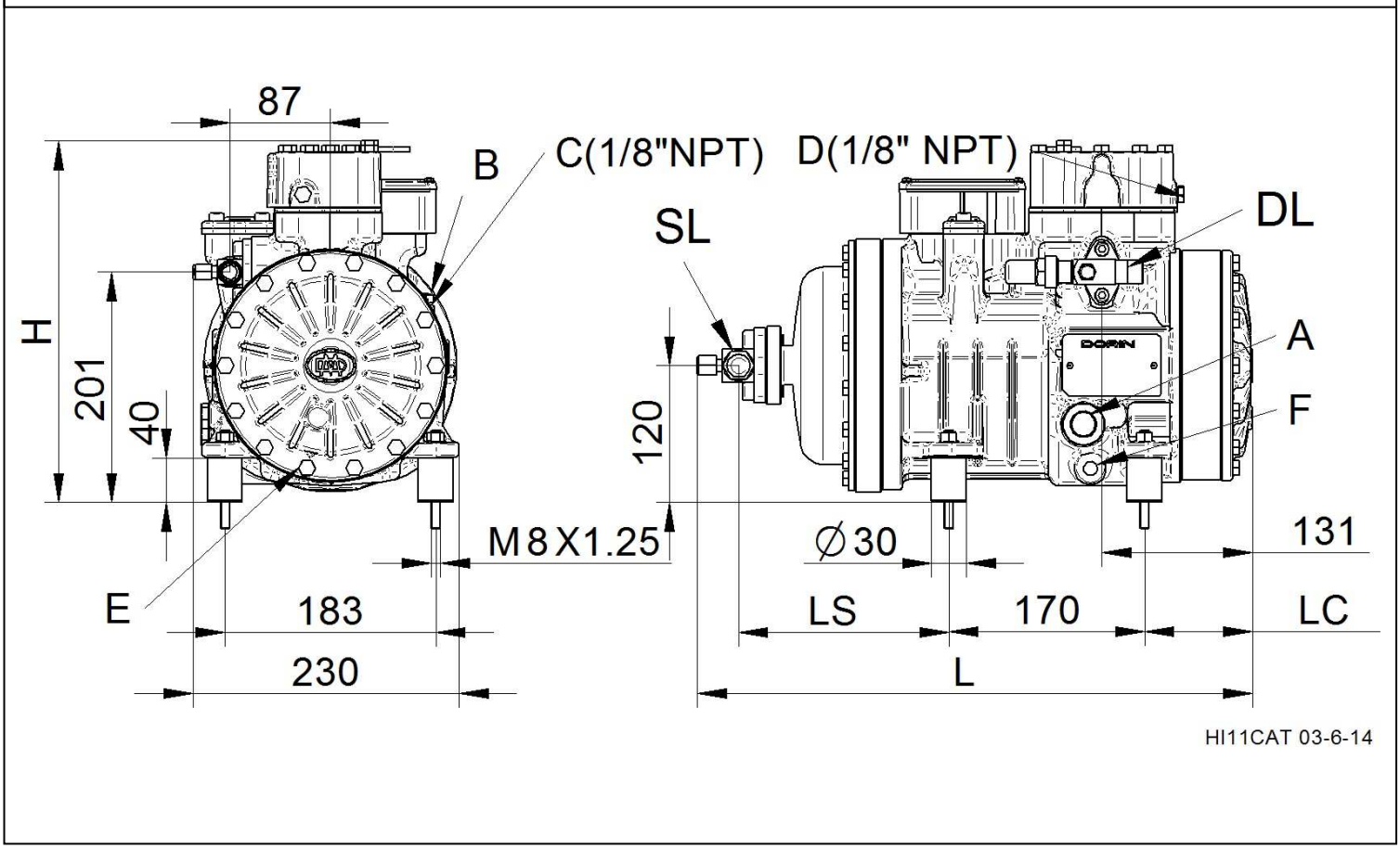

Serie Range Serie Serie	Modello Model Modèle Typ	L [mm]	H [mm]	LS [mm]	LC [mm]
HI11	HI101CC	435	307	144	81
	HI151CC	440	307	144	90
	HI241CC	485	315	183	94

A - Spia Olio	A - Oil sight	A - Voyant d´huile	A - Ölschauglas
B - Tappo carica Olio	B - Oil charge plug	B - Bouchon charge huile	B - Ölfüllstopfen
C - Presa Bassa Pres.	C - Low pressure tap	C - Prise basse pression	C - Anschluss Niederdruck
D - Presa Alta Pres.	D - High pressure tap	D - Prise haute pression	D - Anschluss Hochdruck
E - Tappo scarica olio	E - Oil drain plug	E - Bouchon vidange d´huile	E - Ölablaß
F - Resistenza carter	F - Crankcase heater	F - Resistance carter	F - Ölsumpfheizung
G - Tappo ritorno olio	G - Oil return	G - Retour d´huile	G - Ölrückführung
DL - Rubinetto Compressione	DL - Discharge service valve	DL - Vanne de refoulement	DL - Druckabsperrventil
SL - Rubinetto Aspirazione	SL - Suction service valve	SL - Vanne aspiration	SL - Saugabsperrventil

HI33

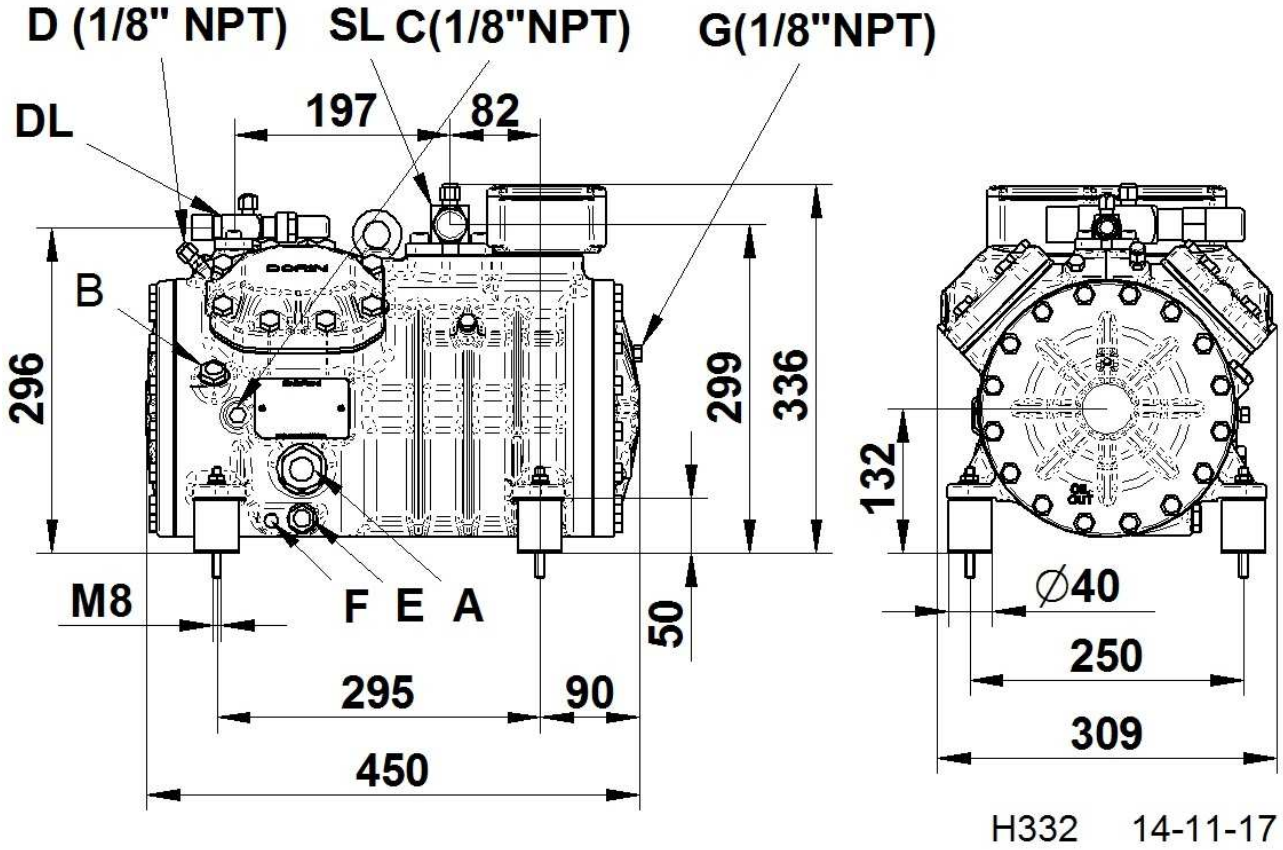

Serie Range Serie Serie	Modello Model Modèle Typ
HI33	HI355CC
	HI415CC

A - Spia Olio B - Tappo carica Olio C - Presa Bassa Pres. D - Presa Alta Pres. E - Tappo scarica olio F - Resistenza carter G - Tappo ritorno olio DL - Rubinetto Compressione SL - Rubinetto Aspirazione	A - Oil sight B - Oil charge plug C - Low pressure tap D - High pressure tap E - Oil drain plug F - Crankcase heater G - Oil return DL - Discharge service valve SL - Suction service valve	A - Voyant d´huile B - Bouchon charge huile C - Prise basse pression D - Prise haute pression E - Bouchon vidange d´huile F - Resistance carter G - Retour d´huile DL - Vanne de refoulement SL - Vanne aspiration	A - Ölschauglas B - Ölfüllstopfen C - Anschluss Niederdruck D - Anschluss Hochdruck E - Ölablaß F - Ölsumpfheizung G - Ölrückführung DL - Druckabsperrventil SL - Saugabsperrventil

HI35

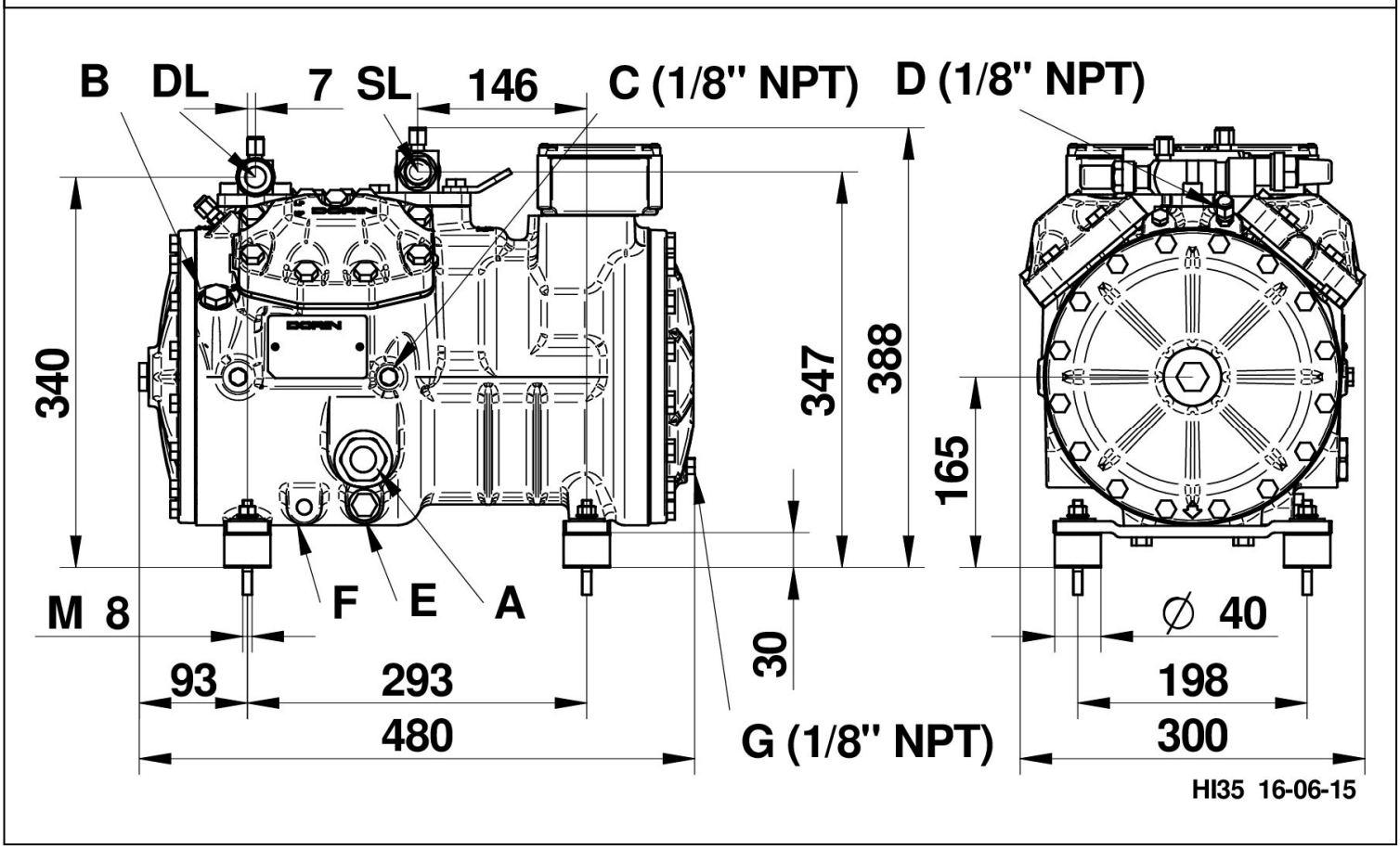

Serie Range Serie Serie	Modello Model Modèle Typ
HI35	HI451CC
	HI551CC
	HI701CC
	HI751CC

A - Spia Olio B - Tappo carica Olio C - Presa Bassa Pres. D - Presa Alta Pres. E - Tappo scarica olio F - Resistenza carter G - Tappo ritorno olio DL - Rubinetto Compressione SL - Rubinetto Aspirazione	A - Oil sight B - Oil charge plug C - Low pressure tap D - High pressure tap E - Oil drain plug F - Crankcase heater G - Oil return DL - Discharge service valve SL - Suction service valve	A - Voyant d´huile B - Bouchon charge huile C - Prise basse pression D - Prise haute pression E - Bouchon vidange d´huile F - Resistance carter G - Retour d´huile DL - Vanne de refoulement SL - Vanne aspiration	A - Ölschauglas B - Ölfüllstopfen C - Anschluss Niederdruck D - Anschluss Hochdruck E - Ölablaß F - Ölsumpfheizung G - Ölrückführung DL - Druckabsperrventil SL - Saugabsperrventil

HI41

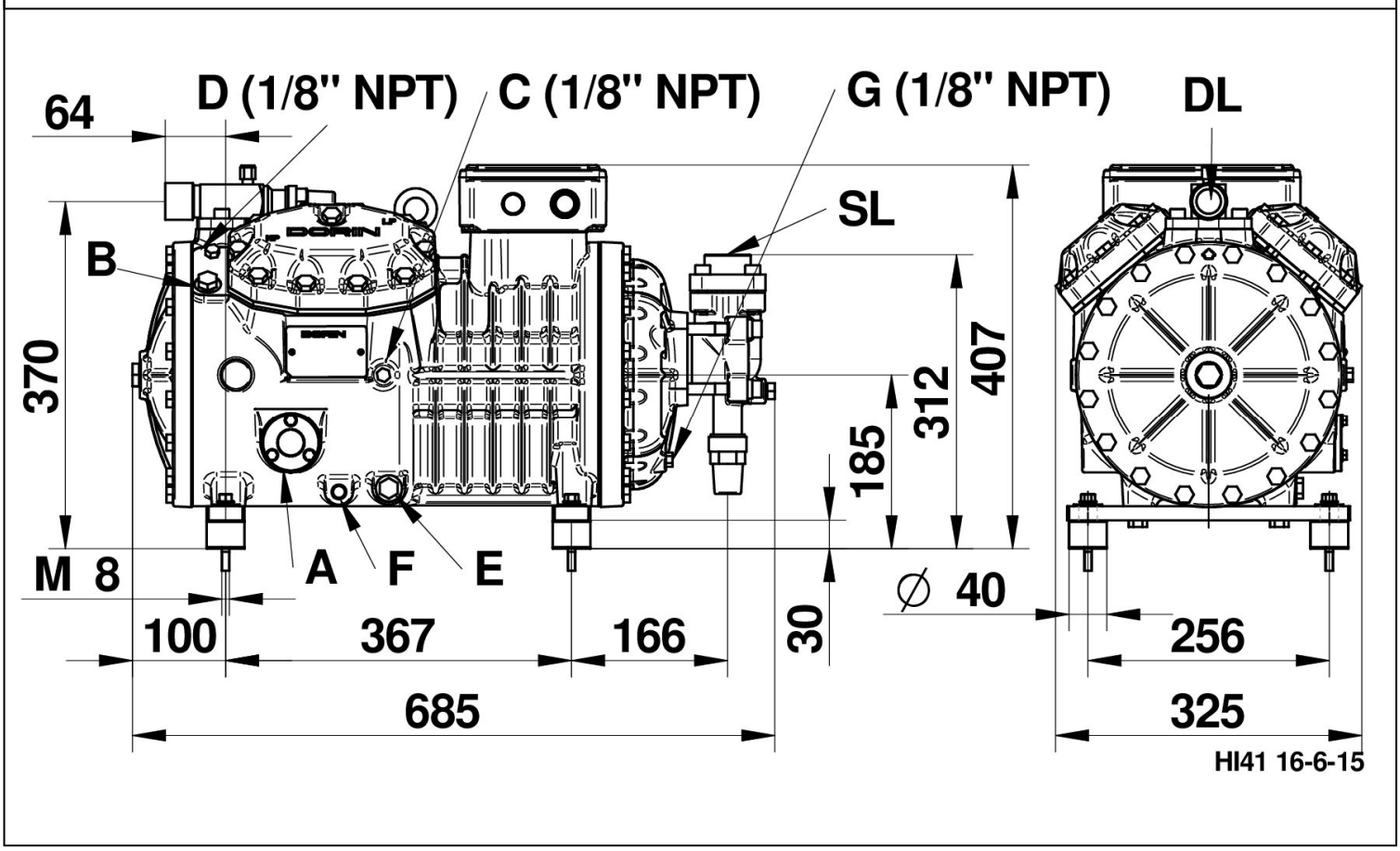

Serie Range Serie Serie	Modello Model Modèle Typ
HI41	HI1201CC
	HI1501CC

A - Spia Olio B - Tappo carica Olio C - Presa Bassa Pres. D - Presa Alta Pres. E - Tappo scarica olio F - Resistenza carter G - Tappo ritorno olio DL - Rubinetto Compressione SL - Rubinetto Aspirazione	A - Oil sight B - Oil charge plug C - Low pressure tap D - High pressure tap E - Oil drain plug F - Crankcase heater G - Oil return DL - Discharge service valve SL - Suction service valve	A - Voyant d´huile B - Bouchon charge huile C - Prise basse pression D - Prise haute pression E - Bouchon vidange d´huile F - Resistance carter G - Retour d´huile DL - Vanne de refoulement SL - Vanne aspiration	A - Ölschauglas B - Ölfüllstopfen C - Anschluss Niederdruck D - Anschluss Hochdruck E - Ölablaß F - Ölsumpfheizung G - Ölrückführung DL - Druckabsperrventil SL - Saugabsperrventil

OFFICINE MARIO DORIN S.p.A.
Via Aretina 388, 50061 Compiobbi - Florence, Italy
Tel. +39 055 62321 1 - Fax +39 055 62321 380

dorin@dorin.com
www.dorin.com